Rama Judicial del Poder Público
Consejo Superior de la Judicatura
Sala Administrativa
Direcciòn Ejecutiva de Administración Judicial
Unidad de Infraestructura Física

FICHAS TECNICAS

ESTANDARIZACIÓN MOBILIARIO OFICINAS - SALAS DE AUDIENCIAS

MÓDULO JUEZ PARA SALA DE AUDIENCIAS

No **1**

TIPOLOGIA

PLANTA MÓDULO JUEZ

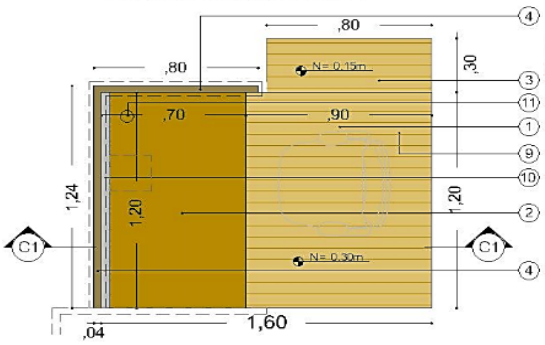

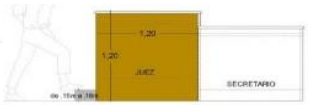

1. Tarima en aglomerado piso vinílico PVC compacto tráfico pesado
2. Superficie en aglomerado revestido en formica.
3. Escalón en piso Vínilico PVC compacto trafico pesado anclado a tarima para evitar el volcamiento
4. Costados laterales en aglomerado revestido en formica
5. Remate superior con bocel en aglomerado revestido en melaminico.
6. Estructura principal metalica
7. Estructura secundaria en metálica
8. Frente módulo en aglomerado revestido en formica
9. Tapa inspeccionable en piso de 20cm x 20cm sobre tarima en PVC
10, Canaleta metalica de 8cm de altura x 4 cm de espesor.
11, Pasa cables de 8cm de diametro sobre superficie

PLANTA ESTRUCTURA TARIMA

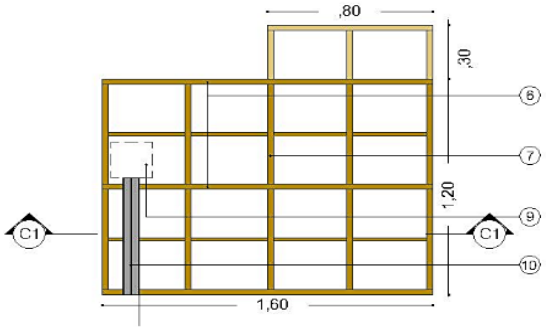

NOTAS:

- El modulo del juez ira en el costado izquierdo o derecho dependiendo el diseño de la sala de audiencias.

C1 - LATERAL

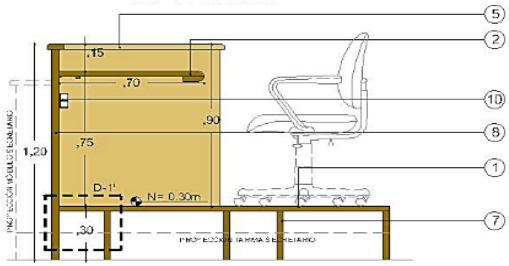

DETALLE D-1'

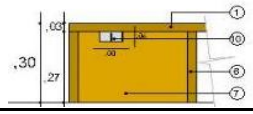

CATALOGO

La fotografia solo es una aproximacion de la especificación solicitada

DESCRIPCIÓN

Modulo **Juez** en aglomerado revestido en formica de alta presión F(8) y balance en la cara interior, tipo baker, para evitar el pandeo y proteger de la humedad (norma NEMA). Conformado por superficie para escritorio de 1.20m x 0,70m x 0,75m. Barandas laterales y antepecho de 1.20m de altura, (0,85m sobre la tarima y sobre el escritorio 0,15 cm) marco sobre costado frontal en moldura. Tarima para escritorio en estructura metalica de 1.20m x 1.60m, h= 30cm, Remate superior con bocel en aglomerado revestido en melaminico, piso vinílico PVC compacto tráfico pesado y molduras de remate en ángulo sobre la tarima en cold rolled de 2" con pintura electrostática. Adicional Llevara en el mismo acabado de la tarima un paso de h= 0,15m (0,80m largo x 0,30m de ancho) anclado a tarima principal para evitar volcamiento. 1 tapas inspeccionable de 20cm x 20cm sobre la superficie de la tarima. Incluye canaleta metálica de 2 compartimentos (0,10m x 0,08m) con toma regulada y datos sobre el frontal en la parte interna a 0,50m de altura, y dentro de la estructura llevara esta misma canaleta segun diseño. Este llevara un remate en su frontal con moldura.

Archivo Autocad	FICHAS TECNICAS - JUAN C.- Actualizado JUNIO2015 - Version 3.xlsx	**Fecha**	09 de JUNIO de 2015	VoBo:	Elaboró: JCA

Rama Judicial del Poder Público
Consejo Superior de la Judicatura
Sala Administrativa
Direcciòn Ejecutiva de Administración Judicial
Unidad de Infraestructura Física

Consejo Superior de la Judicatura

FICHAS TECNICAS

ESTANDARIZACIÓN MOBILIARIO OFICINAS - SALAS DE AUDIENCIAS

MÓDULO SECRETARIO PARA SALA DE AUDIENCIAS

No **2**

TIPOLOGIA

PLANTA MÓDULO SECRETARIO

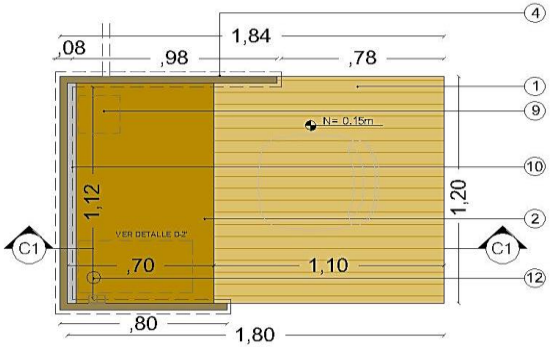

PLANTA ESTRUCTURA TARIMA

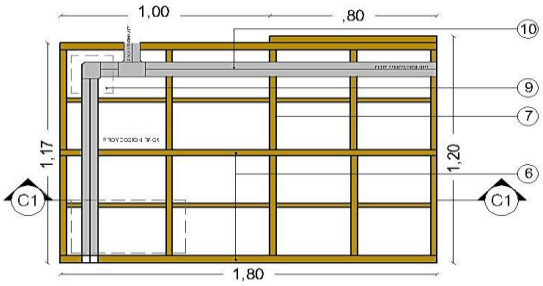

C1 - LATERAL

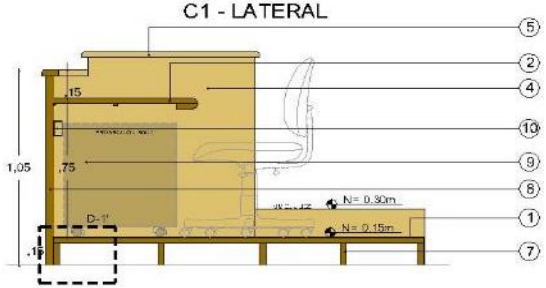

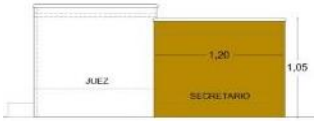

1. Tarima para Juez
2. Superficie en aglomerado revestido en formica.
4. Costados laterales en aglomerado revestido en formica y el costado libre con rejilla de ventilacion.
5. Remate superior con bocel en aglomerado revestido en melaminico.
6. Estructura principal metálica en perfil liviano
7. Estructura secundaria metálica en perfil liviano
8. Frente módulo en aglomerado revestido en formica
10. Orificio (Pasacables) y en costado entre juez y secretario
11. Tapa insepccionable de 20cm x 20cm en pvc

NOTAS:

- El modulo del secretario ira en el costado izquierdo o derecho dependiendo el diseño de la sala de audiencias.

DETALLE D-1'

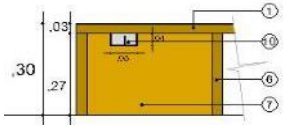

CATALOGO

La fotografia solo es una aproximacion de la especificación solicitada

DESCRIPCIÓN

Modulo **SECRETARIO** en aglomerado revestido en formica de alta presión F(8) y balance en la cara interior, tipo baker, para evitar el pandeo y proteger de la humedad (norma NEMA). Conformado por superficie para escritorio en estructura metalica de 1,20*0,70*0,75m. Barandas laterales y antepecho de 1.05m de altura, (0,85m sobre la tarima y sobre el escritorio 0,15 cm) marco interior en moldura. Tarima para escritorio en estructura metalica de 1,20m x 1,80m, h= 15cm, Remate superior con bocel en aglomerado revestido en melaminico (Se definira en la muestra), piso vinílico PVC compacto trafico pesado y molduras de remate en ángulo sobre la tarima en lamina cold rolled de 2" con pintura electrotastica. 1 tapas inspeccionable de 20cm x 20cm en PVC sobre la superficie de la tarima. Incluye canaleta metálica de 2 compartimentos (0,10m x 0,08m) con toma regulada, normal y datos sobre el frontal en la parte interna a 0,50m de altura, y dentro de la estructura llevara esta misma canaleta segun diseño. En el costado libre (Externo) llevara una rejilla en aluminio anonizado de 30cmx30cm con perforacion redonda para ventilacion.

Archivo Autocad	FICHAS TECNICAS - JUAN C.- Actualizado JUNIO2015 - Version 3.xlsx	**Fecha**	09 de JUNIO de 2015	VoBo:	Elaboró: JCA

Rama Judicial del Poder Público
Consejo Superior de la Judicatura
Sala Administrativa
Direcciòn Ejecutiva de Administración Judicial
Unidad de Infraestructura Física

FICHAS TECNICAS

ESTANDARIZACIÓN MOBILIARIO OFICINAS - SALAS DE AUDIENCIAS

ESCRITORIO DE 0.70m X 0.60m PARA SALA DE AUDIENCIAS

No **3**

TIPOLOGIA

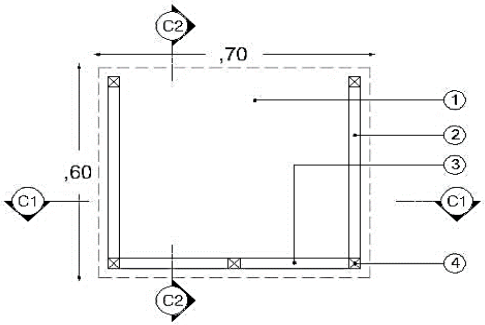

C1 - FRONTAL

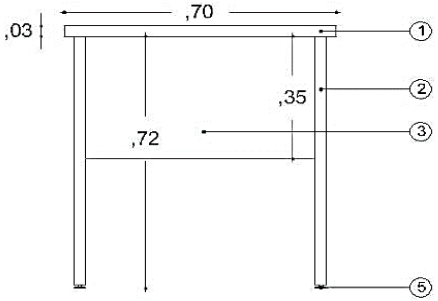

C2 - LATERAL

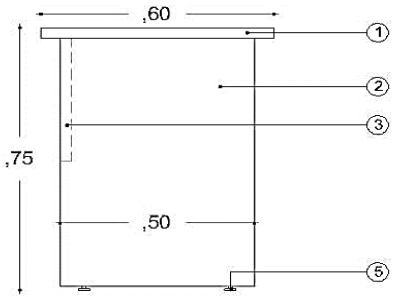

1.Superficie en aglomerado enchapado en formica
2. Costado en aglomerado enchapado en formica
3. Faldero Frontal aglomerado enchapado en formica.
4. sistema de anclaje tipo bristol
5. Niveladores

CATALOGO

La fotografia solo es una aproximacion de la especificación solicitada

DESCRIPCIÓN

Escritorio de 0,70m de largo x 0,60m de ancho x 0,75 de alto, en aglomerado de 0.30m enchapado por la parte superior en laminado de alta presión fórmica F-8, de acuerdo a la selección de colores,en la parte inferior con balance F- 8 Backer para evitar pandeos y proteger de la humedad y perimetro con canto rigido termofundido de 2mm de grosor, color similar a la superficie de trabajo incluye faldero por la parte frontal de 0,35cm de altura, niveladores en los dos costados, tambien llevara un refuerzo de 5cm por cara de acceso al modulo en aglomerado echapado en formica de alta presion f(8). Este tendra un sistema de anclaje tipo bristol.

Archivo Autocad	FICHAS TECNICAS - JUAN C.- Actualizado JUNIO2015 - Version 3.xlsx	**Fecha**	09 de JUNIO de 2015	VoBo:	Elaboró: JCA

Rama Judicial del Poder Público
Consejo Superior de la Judicatura
Sala Administrativa
Direcciòn Ejecutiva de Administración Judicial
Unidad de Infraestructura Física

Consejo Superior de la Judicatura

FICHAS TECNICAS

ESTANDARIZACIÓN MOBILIARIO OFICINAS - SALAS DE AUDIENCIAS

ESCRITORIO DE 1.30m X 0,60m PARA SALA DE AUDIENCIAS

No **4**

TIPOLOGIA

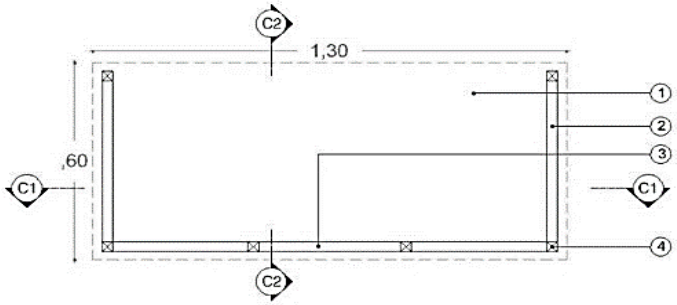

C1 - FRONTAL

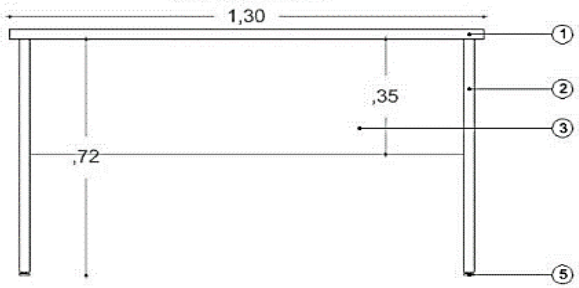

C2 - LATERAL

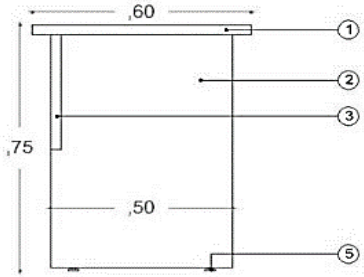

1.Superficie en aglomerado enchapado en formica
2. Costado en aglomerado enchapado en formica
3. Faldero Frontal aglomerado enchapado en formica.
4. sistema de anclaje tipo bristol
5. Niveladores

CATALOGO

La fotografia solo es una aproximacion de la especificación solicitada

DESCRIPCIÓN

Escritorio de 1,30m de largo x 0,60m de ancho x 0,75 de alto, en aglomerado de 0.30m enchapado por la parte superior en laminado de alta presión fórmica F-8, de acuerdo a la selección de colores,en la parte inferior con balance F- 8 Backer para evitar pandeos y proteger de la humedad y perimetro con canto rigido termofundido de 2mm de grosor, color similar a la superficie de trabajo incluye faldero por la parte frontal de 0,35cm de altura, niveladores en los dos costados, tambien llevara un refuerzo de 5cm por cara de acceso al modulo en aglomerado echapado en formica de alta presion f(8). Este tendra un sistema de anclaje tipo bristol.

Archivo Autocad	FICHAS TECNICAS - JUAN C.- Actualizado JUNIO2015 - Version 3.xlsx	**Fecha**	09 de JUNIO de 2015	VoBo:	Elaboró: JCA

Rama Judicial del Poder Público
Consejo Superior de la Judicatura
Sala Administrativa
Direcciòn Ejecutiva de Administración Judicial
Unidad de Infraestructura Física

FICHAS TECNICAS

ESTANDARIZACIÓN MOBILIARIO OFICINAS - SALAS DE AUDIENCIAS

BARANDA PARA ESPECTADORES PARA SALA DE AUDIENCIAS

No **5**

TIPOLOGIA

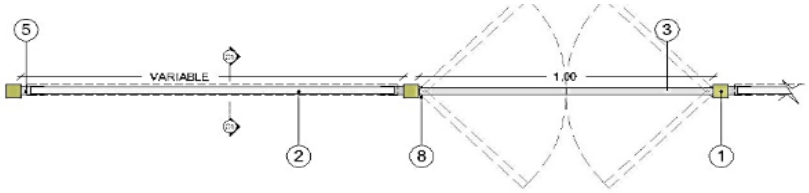

CORTE C-1'

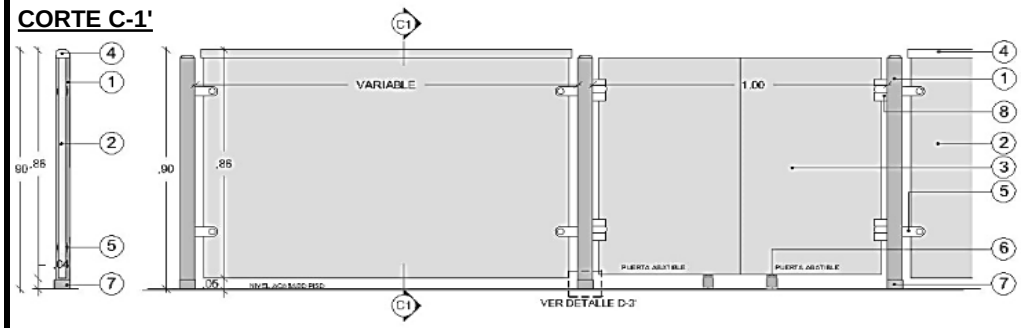

DETALLE D-3'

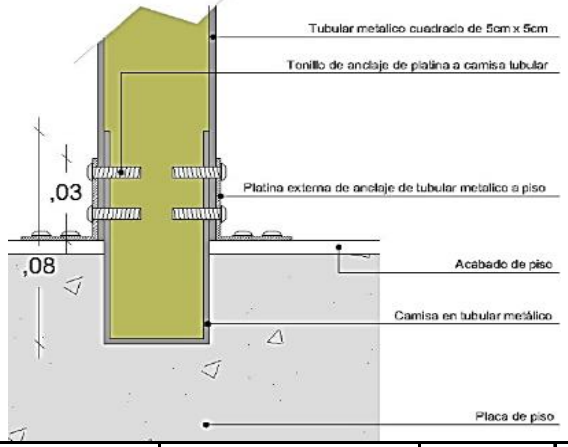

1. Tubular metalico con pintura electrostatica
2. Panel en aglomerado enchapado en formica
3. Puerta en aglomerado enchapado en formica
4.bocel superior en aglomerado enchapado en formica
5. Herraje de engance entre panel y tubular metalico
6. Rodachina en puerta
7. Platina de Esta las llevara en todas las patas (Tubulares) metalicas
8. Bisagra doble acción

CATALOGO

La fotografia solo es una aproximacion de la especificación solicitada

DESCRIPCIÓN

Baranda separación parte procesal público altura de 0.85m a 0,90m, min. e=4cm .en aglomerado, enchapado en formica F(8), parte superior con bocel min. e=6cm (El modelo se definira segun muestra), enchapado en formica o melaminico, incluye soportes al piso metálicos (Tubulares metalicos) y apoyos laterales, incluye puerta central con dos hojas cada una de 0.50m de ancho, incluye rodachinas una en cada puerta, 4 bisagras doble acción. (Los parales metalicos se anclaran por medio de camisas metalicas embebidas en el piso) como lo muestra el detalle D-3'.

Notas:

1 - La baranda ira hasta el muro e incluira platinas de anclaje adicionales.

2 - Cuando la sala de audiencias sea de una longitud considerable, las puertas tendran apoyos en el sentido contrario con las mismas caracteristicas tanto en su estructura como sus paneles y bocel.

Archivo Autocad	FICHAS TECNICAS - JUAN C.- Actualizado JUNIO2015 - Version 3.xlsx	**Fecha**	09 de JUNIO de 2015	VoBo:	Elaboró: JCA

Rama Judicial del Poder Público
Consejo Superior de la Judicatura
Sala Administrativa
Direcciòn Ejecutiva de Administración Judicial
Unidad de Infraestructura Física

Consejo Superior de la Judicatura

FICHAS TECNICAS

ESTANDARIZACIÓN MOBILIARIO OFICINAS - SALAS DE AUDIENCIAS

GABINETE PARA RACK - DETALLE D-2' PARA SALA DE AUDIENCIAS

No **6**

TIPOLOGIA

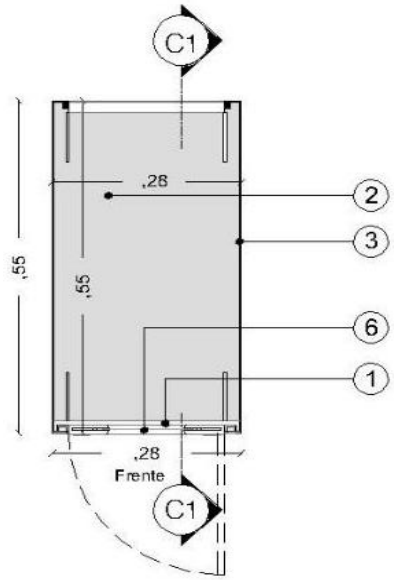

1. Puerta metálica en lámina calibre 18
2. Base bandeja metálica en lámina calibre 18
3. Estructura Rack metálico en lámina calibre 18
4. Platina perforada para tornillo anclaje de consola
5. Rodachinas dobles por 4.
6. Vidrio crudo mas empaque
7. Chapa redonda
8. Perforaciones en lámina para ventilación. (Dos costados Laterales)

VISTA FRENTE

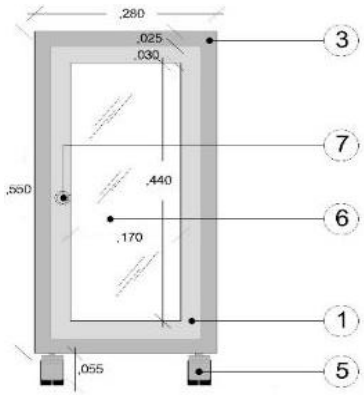

C1 - LATERAL

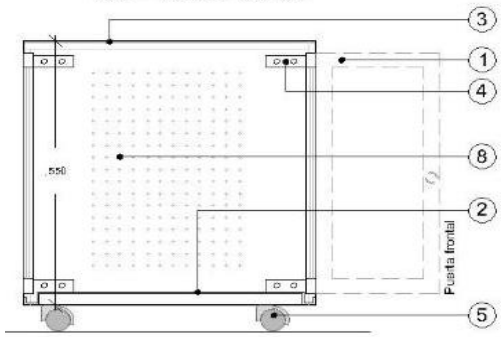

CATALOGO

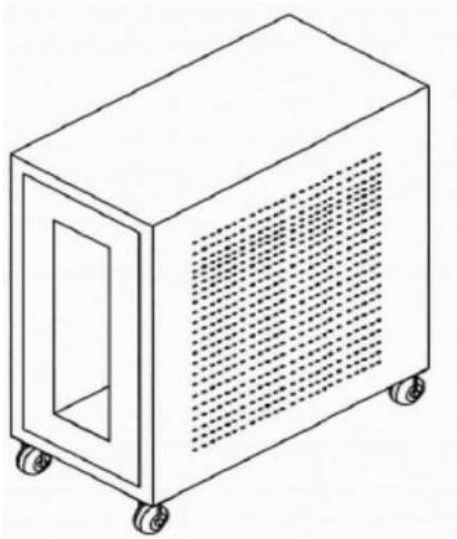

DESCRIPCIÓN

Gabinete para Rack metalico en calibre 18, con puerta frontal y posterior incluye chapa de seguridad, manija, y 4 rodachinas. La puerta ira en marco metalico y cristal crudo de 5mm. Los costados ira en lamina perforada para ventilación.
Nota: este mueble ira en el sentido opuesto al modulo del Juez

Archivo Autocad	FICHAS TECNICAS - JUAN C.- Actualizado JUNIO2015 - Version 3.xlsx	**Fecha**	09 de JUNIO de 2015	VoBo:	Elaboró: JCA

Rama Judicial del Poder Público
Consejo Superior de la Judicatura
Sala Administrativa
Direcciòn Ejecutiva de Administración Judicial
Unidad de Infraestructura Física

FICHAS TECNICAS

ESTANDARIZACIÓN MOBILIARIO OFICINAS - SALAS DE AUDIENCIAS

TANDEM 4 puestos - SILLA PÚBLICO PARA SALA DE AUDIENCIAS

No **7**

TIPOLOGIA

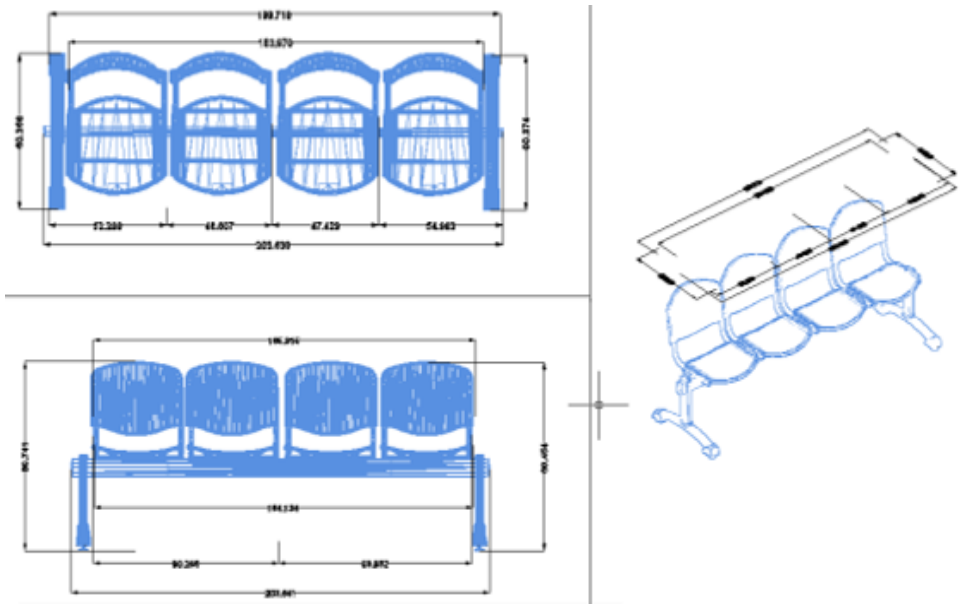

CATALOGO

La fotografia solo es una aproximacion de la especificación solicitada

DESCRIPCIÓN

Tandem de cuatro (4) puestos, asiento espaldar inyectados en plástico. Estructura en lámina de Cold Rolled calibre 16 , con pinturas en polvo de aplicación electrostática. Laterales en tubo de agua negra de 2” y base en lámina troquelada calibre 12 reforzado con platina de 1” x ¼” con niveladores de 3/8 “

Archivo Autocad	FICHAS TECNICAS - JUAN C.- Actualizado JUNIO2015 - Version 3.xlsx	**Fecha**	09 de JUNIO de 2015	VoBo:	Elaboró: JCA

Rama Judicial del Poder Público
Consejo Superior de la Judicatura
Sala Administrativa
Direcciòn Ejecutiva de Administración Judicial
Unidad de Infraestructura Física

FICHAS TECNICAS

ESTANDARIZACIÓN MOBILIARIO OFICINAS - SALAS DE AUDIENCIAS

TANDEM 3 puestos - SILLA PÚBLICO PARA SALA DE AUDIENCIAS

No **8**

TIPOLOGIA

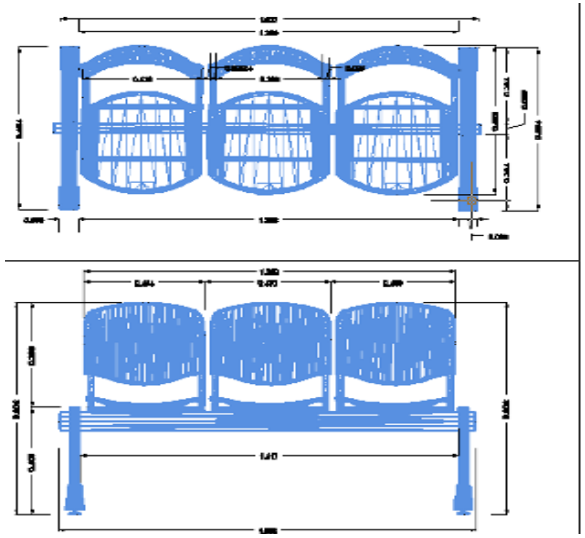

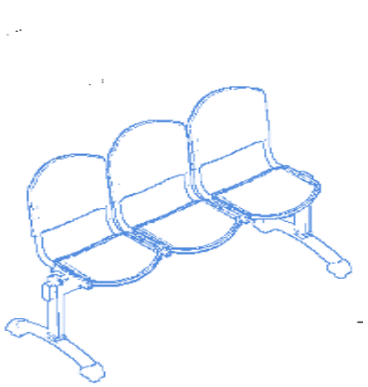

CATALOGO

La fotografia solo es una aproximacion de la especificación solicitada

DESCRIPCIÓN

Tandem de tres (3) puestos, asiento espaldar inyectados en plástico. Estructura en lámina de Cold Rolled calibre 16 , con pinturas en polvo de aplicación electrostática. Laterales en tubo de agua negra de 2” y base en lámina troquelada calibre 12 reforzado con platina de 1” x ¼” con niveladores de 3/8 “

Archivo Autocad	FICHAS TECNICAS - JUAN C.- Actualizado JUNIO2015 - Version 3.xlsx	**Fecha**	09 de JUNIO de 2015	VoBo:	Elaboró: JCA

Rama Judicial del Poder Público
Consejo Superior de la Judicatura
Sala Administrativa
Direcciòn Ejecutiva de Administración Judicial
Unidad de Infraestructura Física

FICHAS TECNICAS

ESTANDARIZACIÓN MOBILIARIO OFICINAS - SALAS DE AUDIENCIAS

PUESTO DE TRABAJO - AUTOPORTANTE EJECUTIVO EN L de 1,80m x 1.50m - PARA OFICINA

No **9**

TIPOLOGIA

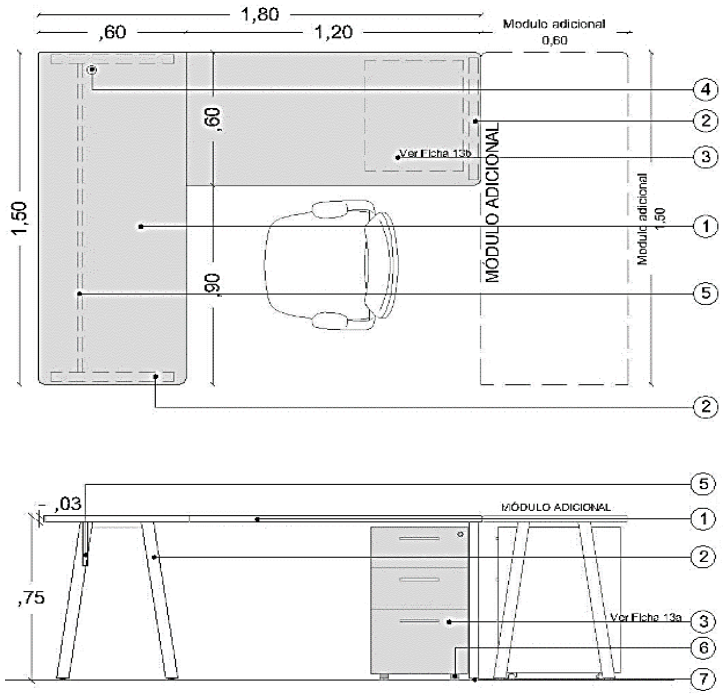

1. superficie serán en madera madera táblex de 30 mm, enchapado por la parte superior en laminado de alta presión fórmica F-8, de acuerdo a la selección de colores,en la parte inferior con balance F- 8 Backer para evitar pandeos y proteger de la humedad y perimetro con canto rigido termofundido de 2mm de grosor
2. Soportes en lámina cold rolled calibres 14 a 16, pintura electrostatica, los diseños se definiran en sitio
3. Cajonera de 0,40m de ancho (VER Ficha 13a)
5. Faldero metalico en lamina cold rolled
6. Rodachina con sistema de freno x 5 Unidades
7, Nivelador plástico.

CATALOGO

La fotografia solo es una aproximacion de la especificación solicitada

DESCRIPCIÓN

Suministro e instalación de puesto de trabajo en L tipo Juez de 1.8m x 1,50m x 0,75m de altura, la primera superficie será de 1,50m de largo x 0,60m de ancho, la segunda tendrá 1,20m de largo x 0,60m de ancho. Las superficie serán en madera táblex de 30 mm, enchapado por la parte superior en laminado de alta presión fórmica F-8, de acuerdo a la selección de colores,en la parte inferior con balance F-8 Backer para evitar pandeos y proteger de la humedad y perimetro con canto rigido termofundido de 2mm de grosor. color similar a la superficie de trabajo. Tendrán 3 soportes en lámina cold rolled calibres 14 a 16 en los costados de las superficies segun diseños a definir en sitio, en la parte inferior niveladores plásticos, pintura en polvo aplicación electrostática de tipo epóxico. Incluye archivador independiente con 5 rodachinas (antivuelco) con freno tipo 2 x 1 (Ver Ficha 13a). Altura total del mueble: de 72 cm. a 75 cm. hasta el nivel superior. El puesto de trabajo llevará faldero por el costado frontal y adicionalmente se requiere un pasa cables, el cual será un orificio en la superficie de 8 cm. de diámetro. El modulo adicional descrito en el esquema se cotizara por aparte.

Archivo Autocad	FICHAS TECNICAS - JUAN C.- Actualizado JUNIO2015 - Version 3.xlsx	**Fecha**	09 de JUNIO de 2015	VoBo:	Elaboró: JCA

Rama Judicial del Poder Público
Consejo Superior de la Judicatura
Sala Administrativa
Direcciòn Ejecutiva de Administración Judicial
Unidad de Infraestructura Física

Consejo Superior de la Judicatura

FICHAS TECNICAS

ESTANDARIZACIÓN MOBILIARIO OFICINAS - SALAS DE AUDIENCIAS

PUESTO DE TRABAJO - AUTOPORTANTE SECRETARIAL 1.50m x 1.50m PARA OFICINA

No **10**

TIPOLOGIA

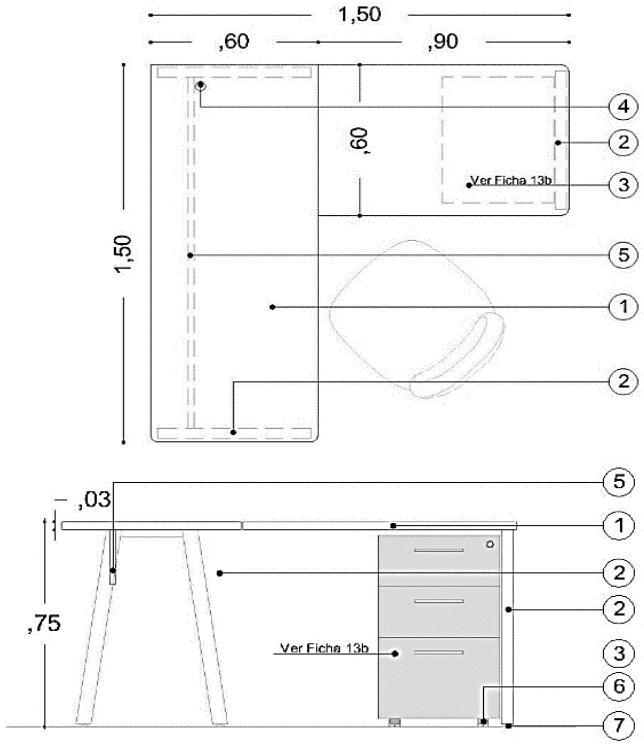

1. superficie serán en madera madera táblex de 30 mm, enchapado por la parte superior en laminado de alta presión fórmica F-8, de acuerdo a la selección de colores,en la parte inferior con balance F- 8 Backer para evitar pandeos y proteger de la humedad y perimetro con canto rigido termofundido de 2mm de grosor.
2. Soportes en lámina cold rolled calibres 14 a 16, pintura electrostatica, los diseños se definiran en sitio
3. Cajonera de 0,40m de ancho (VER Ficha 13a)
5. Faldero metalico en lamina cold rolled
6. Rodachina con sistema de freno x 5 Unidades
7, Nivelador plástico.
.

CATALOGO

La fotografia solo es una aproximacion de la especificación solicitada

DESCRIPCIÓN

Suministro e instalación de puesto de trabajo en L tipo secretarial de 1.5m x 1,50m x 0,75m de altura, la primera superficie será de 1,50m de largo x 0,60m de ancho, la segunda tendrá 0,90m de largo x 0,60m de ancho. Las superficie serán en maderamadera táblex de 30 mm, enchapado por la parte superior en laminado de alta presión fórmica F-8, de acuerdo a la selección de colores,en la parte inferior con balance F- 8 Backer para evitar pandeos y proteger de la humedad y perimetro con canto rigido termofundido de 2mm de grosor. color similar a la superficie de trabajo. Tendrán 3 soportes en lámina cold rolled calibres 14 a 16 en los costados de las superficies segun diseños a definir en sitio, en la parte inferior niveladores plásticos, pintura en polvo aplicación electrostática de tipo epóxico. Incluye archivador independiente con 5 rodachinas (antivuelco) con freno tipo 2 x 1 (Ver Ficha 13a). Altura total del mueble: de 72 cm. a 75 cm. hasta el nivel superior. El puesto de trabajo llevará faldero por el costado frontal y adicionalmente se requiere un pasa cables, el cual será un orificio en la superficie de 8 cm. de diámetro.

Archivo Autocad	FICHAS TECNICAS - JUAN C.- Actualizado JUNIO2015 - Version 3.xlsx	**Fecha**	09 de JUNIO de 2015	VoBo:	Elaboró: JCA

Rama Judicial del Poder Público
Consejo Superior de la Judicatura
Sala Administrativa
Direcciòn Ejecutiva de Administración Judicial
Unidad de Infraestructura Física

FICHAS TECNICAS

ESTANDARIZACIÓN MOBILIARIO OFICINAS - SALAS DE AUDIENCIAS

PUESTO DE TRABAJO - AUTOPORTANTE RECTO 1.50m x 0,60m PARA OFICINA

No **11**

TIPOLOGIA

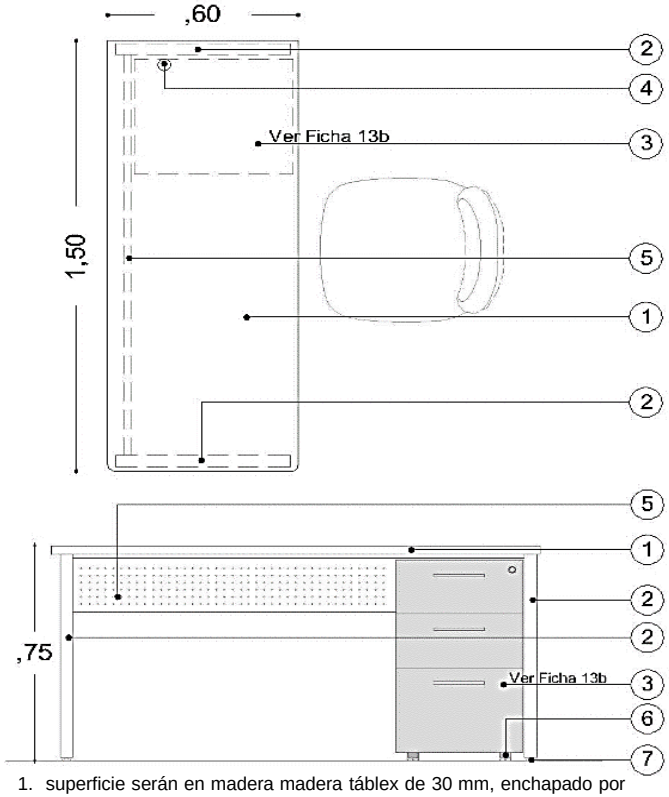

1. superficie serán en madera madera táblex de 30 mm, enchapado por la parte superior en laminado de alta presión fórmica F-8, de acuerdo a la selección de colores,en la parte inferior con balance F- 8 Backer para evitar pandeos y proteger de la humedad y perimetro con canto rigido termofundido de 2mm de grosor.
2. Soportes en lámina cold rolled calibres 14 a 16, pintura electrostatica, los diseños se definiran en sitio
3. Cajonera de 0,40m de ancho (VER Ficha 13a)
5. Faldero metalico en lamina cold rolled
6. Rodachina con sistema de freno x 5 Unidades
7, Nivelador plástico.

CATALOGO

La fotografia solo es una aproximación de la especificación solicitada

DESCRIPCIÓN

Suministro e instalación de puesto de trabajo **RECTO** de 1.50 m x 0,60m x 0,75m de altura, la única superficie será de 1,50m de largo x 0,60m de ancho, la superficie serán en madera táblex de 30 mm, enchapado por la parte superior en laminado de alta presión fórmica F-8, de acuerdo a la selección de colores,en la parte inferior con balance F- 8 Backer para evitar pandeos y proteger de la humedad y perimetro con canto rigido termofundido de 2mm de grosor. Tendrán 2 soportes en lámina cold rolled calibres 14 a 16 en los costados de las superficies, segun diseños a definir en sitio, en la parte inferior niveladores plásticos, pintura en polvo aplicación electrostática de tipo epóxico. Incluye archivador independiente con 5 rodachinas (antivuelco) con freno tipo 2 x 1 (Ver Ficha 13b). Altura total del mueble: de 72 cm. a 75 cm. hasta el nivel superior. El puesto de trabajo llevará faldero por el costado frontal y adicionalmente se requiere un pasa cables, el cual será un orificio en la superficie de 8 cm. de diámetro.

Archivo Autocad	FICHAS TECNICAS - JUAN C.- Actualizado JUNIO2015 - Version 3.xlsx	**Fecha**	09 de JUNIO de 2015	VoBo:	Elaboró: JCA

Rama Judicial del Poder Público
Consejo Superior de la Judicatura
Sala Administrativa
Direcciòn Ejecutiva de Administración Judicial
Unidad de Infraestructura Física

Consejo Superior de la Judicatura

FICHAS TECNICAS

ESTANDARIZACIÓN MOBILIARIO OFICINAS - SALAS DE AUDIENCIAS

PUESTO DE TRABAJO - AUTOPORTANTE RECTO 1.20m x 0,60m PARA OFICINA

No **12**

TIPOLOGIA

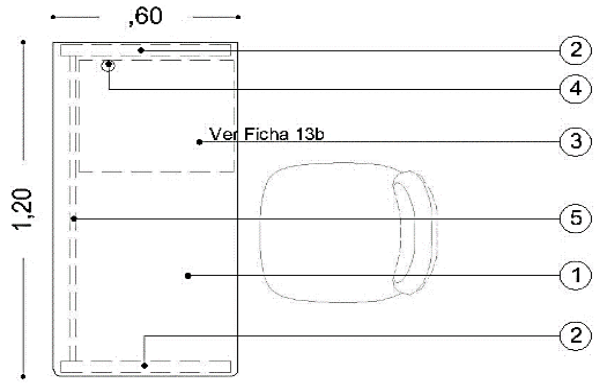

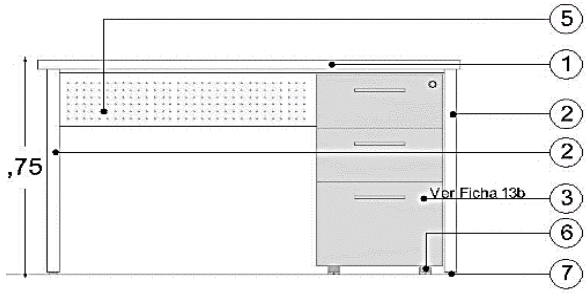

1. La superficie serán en madera táblex de 30 mm, enchapado por la parte superior en laminado de alta presión fórmica F-8, de acuerdo a la selección de colores,en la parte inferior con balance F- 8 Backer para evitar pandeos y proteger de la humedad y perimetro con canto rigido termofundido de 2mm de grosor.
2. Soportes en lámina cold rolled calibres 14 a 16, pintura electrostatica, los diseños se definiran en sitio
3. Cajonera de 0,40m de ancho (VER Ficha 13a)
5. Faldero metalico en lamina cold rolled
6. Rodachina con sistema de freno x 5 Unidades
7, Nivelador plástico.
.

CATALOGO

La fotografia solo es una aproximación de la especificación solicitada

DESCRIPCIÓN

Suministro e instalación de puesto de trabajo **RECTO** de 1.20 m x 0,60m x 0,75m de altura, la única superficie será de 1,20m de largo x 0,60m de ancho, la superficie serán en madera táblex de 30 mm, enchapado por la parte superior en laminado de alta presión fórmica F-8, de acuerdo a la selección de colores,en la parte inferior con balance F- 8 Backer para evitar pandeos y proteger de la humedad y perimetro con canto rigido termofundido de 2mm de grosor. Tendrán 2 soportes en lámina cold rolled calibres 14 a 16 en los costados de las superficies, segun diseños a definir en sitio, en la parte inferior niveladores plásticos, pintura en polvo aplicación electrostática de tipo epóxico. Incluye archivador independiente con con 5 rodachinas (antivuelco) con freno tipo 2 x 1 (Ver Ficha 13b). Altura total del mueble: de 72 cm. a 75 cm. hasta el nivel superior. El puesto de trabajo llevará faldero por el costado frontal y adicionalmente se requiere un pasa cables, el cual será un orificio en la superficie de 8 cm. de diámetro.

Archivo Autocad	FICHAS TECNICAS - JUAN C.- Actualizado JUNIO2015 - Version 3.xlsx	**Fecha**	09 de JUNIO de 2015	VoBo:	Elaboró: JCA

Rama Judicial del Poder Público
Consejo Superior de la Judicatura
Sala Administrativa
Direcciòn Ejecutiva de Administración Judicial
Unidad de Infraestructura Física

FICHAS TECNICAS

ESTANDARIZACIÓN MOBILIARIO OFICINAS - SALAS DE AUDIENCIAS

ARCHIVADOR - PUESTO DE TRABAJO EJECUTIVO - 0.40m PARA OFICINA

No **13**

TIPOLOGIA

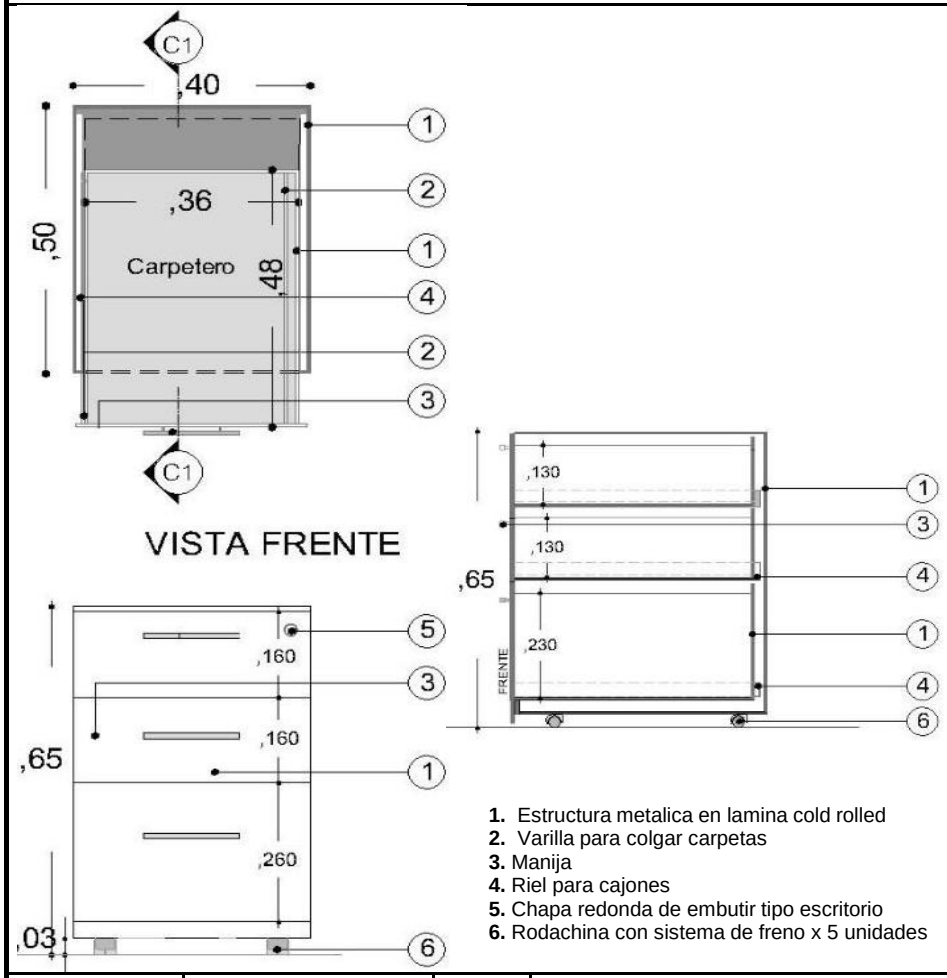

1. Estructura metalica en lamina cold rolled
2. Varilla para colgar carpetas
3. Manija
4. Riel para cajones
5. Chapa redonda de embutir tipo escritorio
6. Rodachina con sistema de freno x 5 unidades

CATALOGO

La fotografia solo es una aproximación de la especificación solicitada

DESCRIPCIÓN

Archivador independiente con con 5 rodachinas (antivuelco) con freno tipo 2 x 1 (0,40m de ancho x 0,50mt de fondo x 0,65m de altura), en lámina calibre 20 para manejar carpetas oficio o carta, los frentes pueden ser elaborados en lámina o madera táblex y fórmica, diseño exclusivo de cierre, trampa general trasera, cerradura automática y de presión. Los colores serán definidos en sitio por el supervisor.

Archivo Autocad	FICHAS TECNICAS - JUAN C.- Actualizado JUNIO2015 - Version 3.xlsx	**Fecha**	09 de JUNIO de 2015	VoBo:	Elaboró: JCA

Rama Judicial del Poder Público
Consejo Superior de la Judicatura
Sala Administrativa
Direcciòn Ejecutiva de Administración Judicial
Unidad de Infraestructura Física

FICHAS TECNICAS

ESTANDARIZACIÓN MOBILIARIO OFICINAS - SALAS DE AUDIENCIAS

SILLA TIPO EJECUTIVA CON BRAZOS PARA OFICINA Y SALAS DE AUDIENCIAS

No

14

TIPOLOGIA

NOTA: El acabado de la silla variara segun el espacio donde se instale. Para salas de audiencias sera en Cordoban y para despachos, centros de servicios y areas complementarias, la silla en

CATALOGO

La fotografia solo es una aproximación de la especificación solicitada

DESCRIPCIÓN

Silla ergonómica tipo ejecutiva con brazos graduables, espaldar alto en malla y reclinable negra, base de cinco aspas con un diámetro, mínimo de 600mm estructura cromada, rodachinas dobles en goma. Sistema de elevacion neumatica, sistema sincorcontacto y basculante. Movimiento bascular del asiento. Toda la tornilleria que ancla el plato con el asiento va con rosca fina, su correspondiente guasa y arandela, contacto permanente 16 grados de inclinación, ajuste de profundidad de la espalda respecto al asiento y ajuste de altura de la espalda. LLevara ajuste lumbar, la silla tendra el acabado en paño hilat recubierto con scotch - Haggard combustión retardada o cordoban. El color se define en sitio con el supervisor después de adjudicado.
NOTA: El acabado de la silla variara segun el espacio donde se instale. Para salas de audiencias sera en Cordoban y para despachos, centros de servicios y areas complementarias, la silla en paño.

Archivo Autocad	FICHAS TECNICAS - JUAN C.- Actualizado JUNIO2015 - Version 3.xlsx	**Fecha**	09 de JUNIO de 2015	VoBo:	Elaboró: JCA

Rama Judicial del Poder Público
Consejo Superior de la Judicatura
Sala Administrativa
Direcciòn Ejecutiva de Administración Judicial
Unidad de Infraestructura Física

FICHAS TECNICAS

ESTANDARIZACIÓN MOBILIARIO OFICINAS - SALAS DE AUDIENCIAS

SILLA TIPO OPERATIVA SIN BRAZOS PARA OFICINA Y SALAS DE AUDIENCIAS

No **15**

TIPOLOGIA

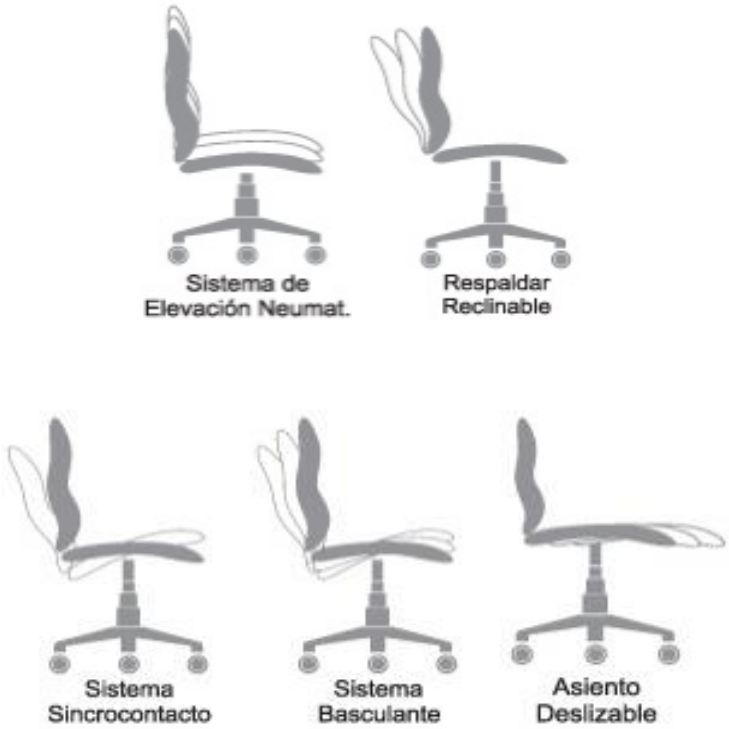

NOTA: El acabado de la silla vairara segun el espacio donde se instale. Para salas de audiencias sera en Cordoban y para despachos, centros de servicios y areas complementarias, en paño**.**

CATALOGO

La fotografia solo es una aproximación de la especificación solicitada

DESCRIPCIÓN

Silla ergonómica tipo operativa sin brazos, espaldar alto en malla y reclinable negra, base de cinco aspas con un diámetro, mínimo de 600mm, rodachinas dobles en goma. Sistema de elevacion neumatica, sistema sincorcontacto y basculante. Movimiento bascular del asiento. Toda la tornilleria que ancla el plato con el asiento va con rosca fina, su correspondiente guasa y arandela, contacto permanente 16 grados de inclinación, ajuste de profundidad de la espalda respecto al asiento y ajuste de altura de la espalda. LLevara ajuste lumbar, la silla tendra el acabado en paño hilat recubierto con scotch - Haggard combustión retardada o cordoban. El color se define en sitio con el supervisor después de **adjudicado.**

NOTA: El acabado de la silla variara segun el espacio donde se instale. Para salas de audiencias sera en Cordoban y para despachos, centros de servicios y areas complementarias, la silla en paño.

Archivo Autocad	FICHAS TECNICAS - JUAN C.- Actualizado JUNIO2015 - Version 3.xlsx	**Fecha**	09 de JUNIO de 2015	VoBo:	Elaboró: JCA

Rama Judicial del Poder Público
Consejo Superior de la Judicatura
Sala Administrativa
Direcciòn Ejecutiva de Administración Judicial
Unidad de Infraestructura Física

FICHAS TECNICAS

ESTANDARIZACIÓN MOBILIARIO OFICINAS - SALAS DE AUDIENCIAS

SILLA TIPO INTERLOCUTORA SIN BRAZOS PARA OFICINA

No **16**

TIPOLOGIA

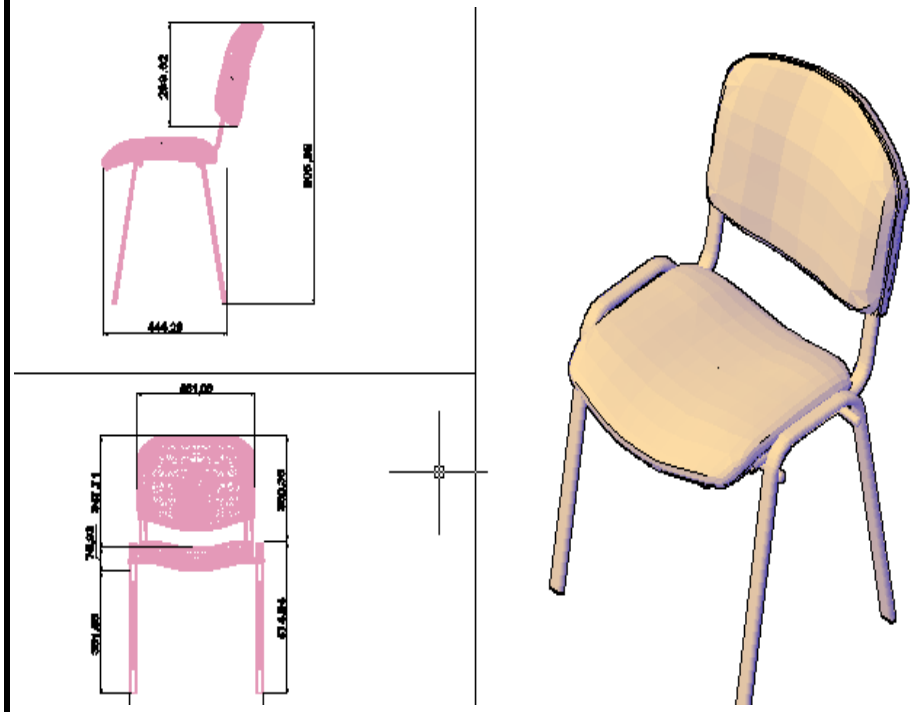

CATALOGO

La fotografia solo es una aproximación de la especificación solicitada

DESCRIPCIÓN

Silla tipo interlocutora sin brazos, espaldar en carcasa exterior en polipropileno e interno en malla. Asiento en carcasa exterior en polipropileno negro base o estructura patas en tubo cold rolled,el acabado será en paño hilat recubierto con scotch-Haggard espuma de alta densidad, combustión retardada El color se define en sitio con el supervisor despues de adjudicado

NOTA: El acabado de la silla variara segun el espacio donde se instale. Para salas de audiencias sera en Cordoban y para despachos, centros de servicios y areas complementarias, la silla en paño.

Archivo Autocad	FICHAS TECNICAS - JUAN C.- Actualizado JUNIO2015 - Version 3.xlsx	**Fecha**	09 de JUNIO de 2015	VoBo:	Elaboró: JCA

Rama Judicial del Poder Público
Consejo Superior de la Judicatura
Sala Administrativa
Direcciòn Ejecutiva de Administración Judicial
Unidad de Infraestructura Física

FICHAS TECNICAS

ESTANDARIZACIÓN MOBILIARIO OFICINAS - SALAS DE AUDIENCIAS

BIBLIOTECA 1,20m x 0,50m PARA OFICINA

No **17**

TIPOLOGIA

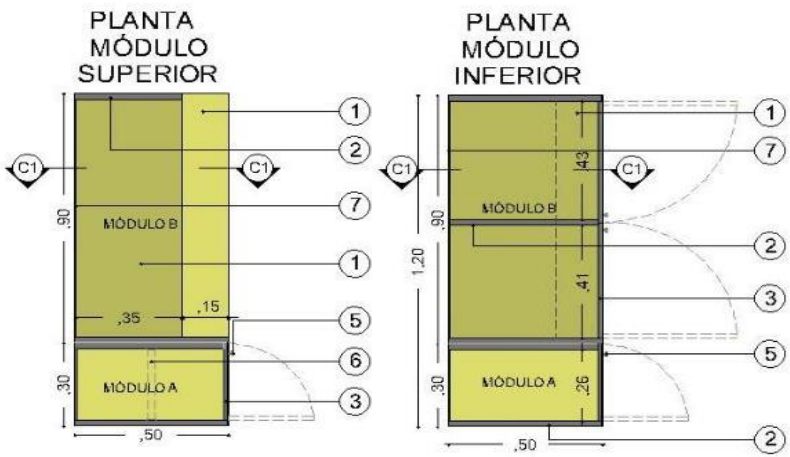

1. Superficie en tablex enchapado en formica
2. Laterales en tablex enchapos en fórmica
3. Puerta en tablex enchapado en formica
4. Sócalo en tablex enchapado en formica
5. Manija
6. Vidrio crudo mas empaque
7. Chapa redonda
8. Perforaciones en lámina para ventilación. (Dos costados Laterales)

NOTA: Al ser dos modulos independientes el modulo A (ropero) puede variar izquierdo derecho según diseño).

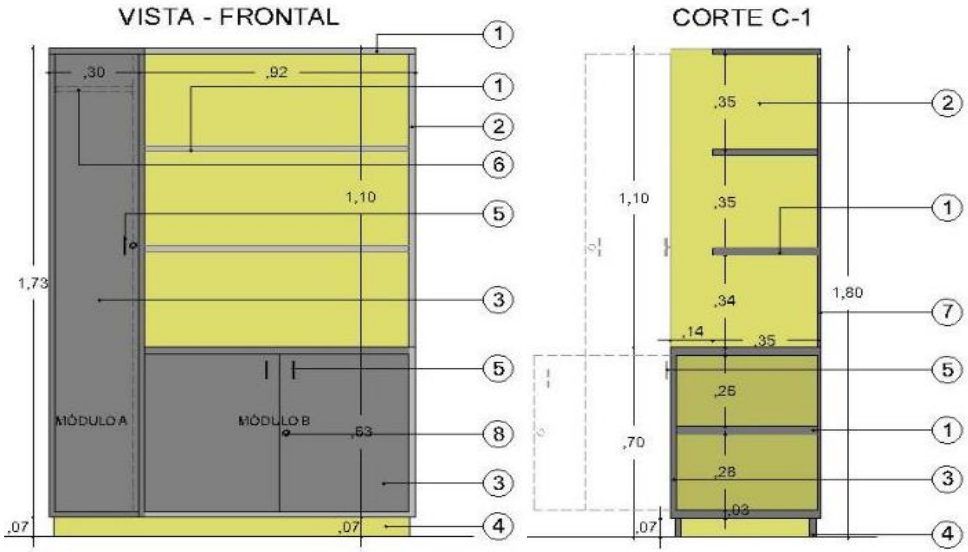

CATALOGO

La fotografía solo es una aproximación de la especificación solicitada

DESCRIPCIÓN

Biblioteca fabricada en táblex enchapado en formica, compuesta por dos (2) secciones independientes así: un módulo tipo ropero de 1,80 alto x 0,30 de ancho x 0,50 de fondo con rodillo o barra para colgar las togas de los magistrados y jueces con puerta, incluye manija y chapa pequeña tipo cajonera, y módulo tipo biblioteca mixto de 0.90 ancho x 1,80 alto x 0,50 el cual se compone por una parte superior de 1,10 alto x 0,35 de fondo x 0,90 de ancho, con 2 entrepaños internos de 0,35m de fondo x 12mm de grosor debidamente soportados y la parte inferior mueble tipo bajo de 0,90 ancho x 0,74 de alto x 0,50 de fondo (incluye zócalo) con división interna para conformar dos espacios utiles , con un entrepaño interno de 0,48m de fondo x 25mm de grosor, debidamente soportado y 2 puertas de ala incluye manija y cerradura. (El módulo tipo ropero sera independiente puesto que segun diseño puede ubicarse izquierdo o derecho). el color sera difinido por el supervisor

Archivo Autocad	FICHAS TECNICAS - JUAN C.- Actualizado JUNIO2015 - Version 3.xlsx	**Fecha**	09 de JUNIO de 2015	VoBo:	Elaboró: JCA	Elaboró: JCA

Rama Judicial del Poder Público
Consejo Superior de la Judicatura
Sala Administrativa
Direcciòn Ejecutiva de Administración Judicial
Unidad de Infraestructura Física

FICHAS TECNICAS

ESTANDARIZACIÓN MOBILIARIO OFICINAS - SALAS DE AUDIENCIAS

MUEBLE ARCHIVADOR (MONOBLOCK) CON PUERTAS 0,90m x 0,40m x 2,00m

No **18**

TIPOLOGIA

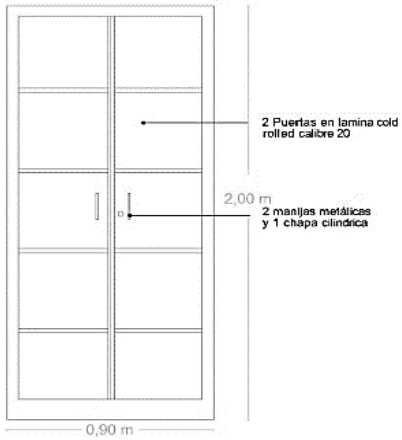

Vista frontal Monoblock

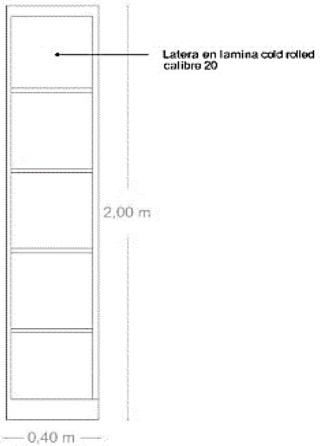

Vista Lateral Monoblock

Vista tridimensional Monoblock de 6 entrepaños

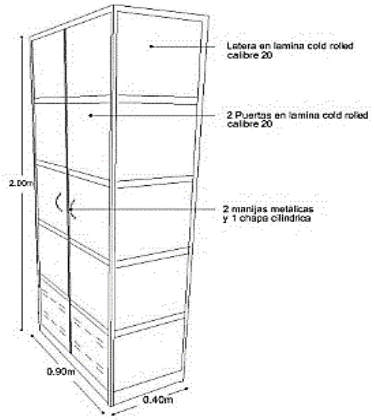

CATALOGO

La fotografia solo es una aproximación de la especificación solicitada

DESCRIPCIÓN

Monoblock de 0,90m de ancho x 2,00 m de altura x 0,40 m de fondo (medidas internas), con dos puertas, 5 entrepaños en lámina cold rolled calibre 20, párales en cold rolled calibre 14 con troquelado para enganche tipo uña, tapa lateral y frontal en lámina cold rolled calibre 20, incluye 2 manijas y chapa.

Archivo Autocad	FICHAS TECNICAS - JUAN C.- Actualizado JUNIO2015 - Version 3.xlsx	**Fecha**	09 de JUNIO de 2015	VoBo:	Elaboró: JCA

Rama Judicial del Poder Público
Consejo Superior de la Judicatura
Sala Administrativa
Direcciòn Ejecutiva de Administración Judicial
Unidad de Infraestructura Física

FICHAS TECNICAS

ESTANDARIZACIÓN MOBILIARIO OFICINAS - SALAS DE AUDIENCIAS

MUEBLE ARCHIVADOR (MONOBLOCK) SIN PUERTAS
0,90m x 0,40m x 2,00m

No **19**

TIPOLOGIA

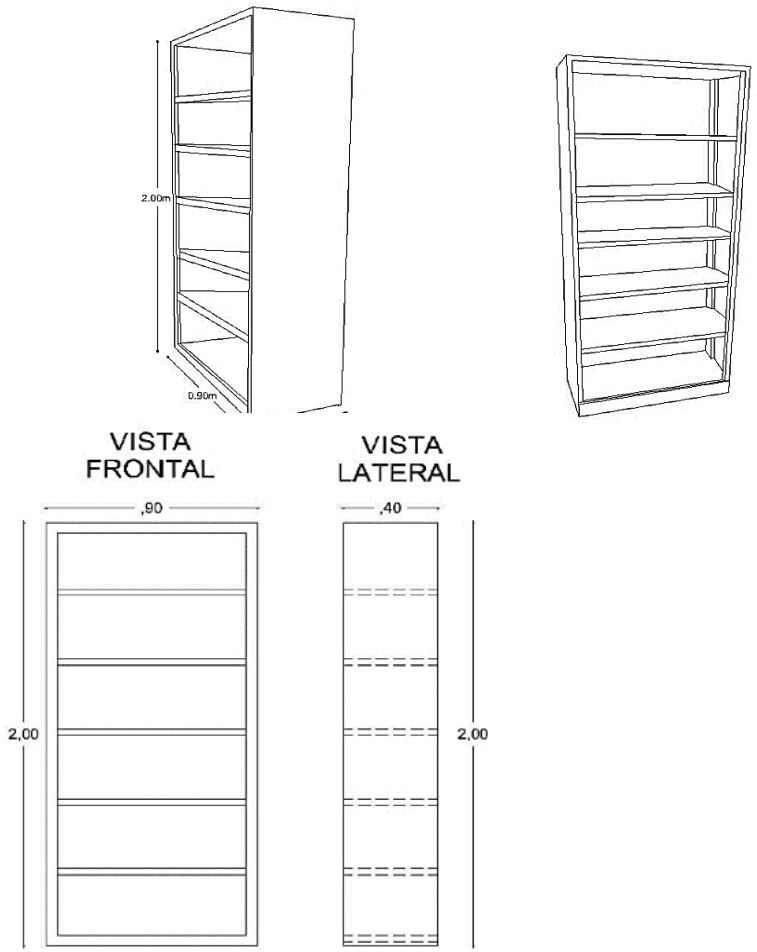

CATALOGO

La fotografia solo es una aproximación de la especificación solicitada

DESCRIPCIÓN

Monoblock de 0,90m de ancho x 2,00 m de altura x 0,40 m de fondo (medidas internas), sin puertas, 5 entrepaños en lámina cold rolled calibre 20 reforzados, párales en cold rolled calibre 14 con troquelado para enganche tipo uña, tapa lateral y frontal en lámina cold rolled calibre 20,

Archivo Autocad	FICHAS TECNICAS - JUAN C.- Actualizado JUNIO2015 - Version 3.xlsx	**Fecha**	09 de JUNIO de 2015	VoBo:	Elaboró: JCA

Rama Judicial del Poder Público
Consejo Superior de la Judicatura
Sala Administrativa
Direcciòn Ejecutiva de Administración Judicial
Unidad de Infraestructura Física

FICHAS TECNICAS

ESTANDARIZACIÓN MOBILIARIO OFICINAS - SALAS DE AUDIENCIAS

MUEBLE - Archivador metálico PARA IMPRESORA - 0,90m X 0,50m PARA OFICINA

No **20**

TIPOLOGIA

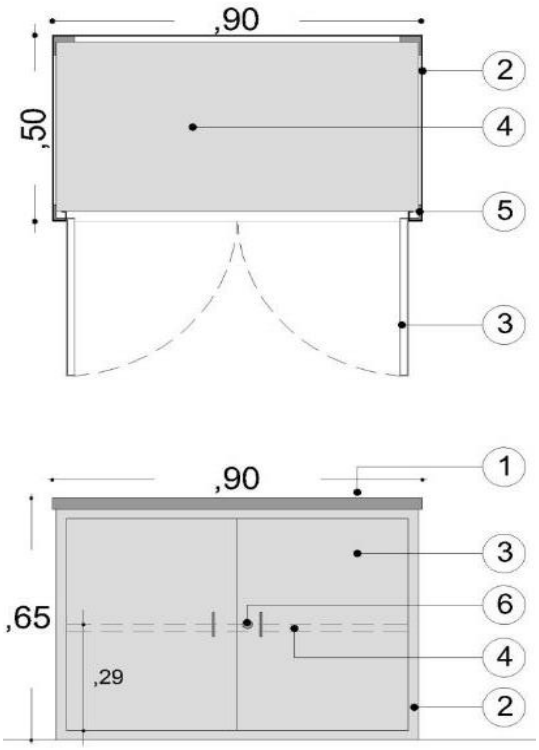

1. madera táblex de 30 mm, enchapado por la parte superior en laminado de alta presión fórmica F-8, de acuerdo a la selección de colores,en la parte inferior con balance F- 8 Backer para evitar pandeos y proteger de la humedad y perimetro con canto rigido termofundido de 2mm de grosor.
2. Costados y tapa posterior en lamina cold roll calibre 18
3. Puerta en lamina cold rolled - calibre 18
4. entrepaño metalio en cold rolled calibre 18 reforzado
5. Estructura paral en lamina cold rolled. LLevara ancalje tipo uña
6. Chapa cilindrica de embutir

CATALOGO

La fotografia solo es una aproximación de la especificación solicitada

DESCRIPCIÓN

Mueble archivador metálico de 2 puertas de 0,90m de largo x 0,50m de ancho x 0,65m de alto con un entrepaño metalico interno reforzado,La superficie serán en madera táblex de 30 mm, enchapado por la parte superior en laminado de alta presión fórmica F-8, de acuerdo a la selección de colores,en la parte inferior con balance F- 8 Backer para evitar pandeos y proteger de la humedad y perimetro con canto rigido termofundido de 2mm de grosor.
Se estructura en lámina cold rolled calibre 18 tipo uña, 3 caras y por la parte frontal tendrá dos puertas con chapa u manija en cada puerta. Párales en cold rolled calibre 14 con troquelado para enganche tipo uña El entrepaño será cold rolled calibre 18 reforzado.

Archivo Autocad	FICHAS TECNICAS - JUAN C.- Actualizado JUNIO2015 - Version 3.xlsx	**Fecha**	09 de JUNIO de 2015	VoBo:	Elaboró: JCA

Rama Judicial del Poder Público
Consejo Superior de la Judicatura
Sala Administrativa
Direcciòn Ejecutiva de Administración Judicial
Unidad de Infraestructura Física

FICHAS TECNICAS

ESTANDARIZACIÓN MOBILIARIO OFICINAS - SALAS DE AUDIENCIAS

MUEBLE - Archivador carpetero - 0,90m X 0,48m PARA OFICINA

No **21**

TIPOLOGIA

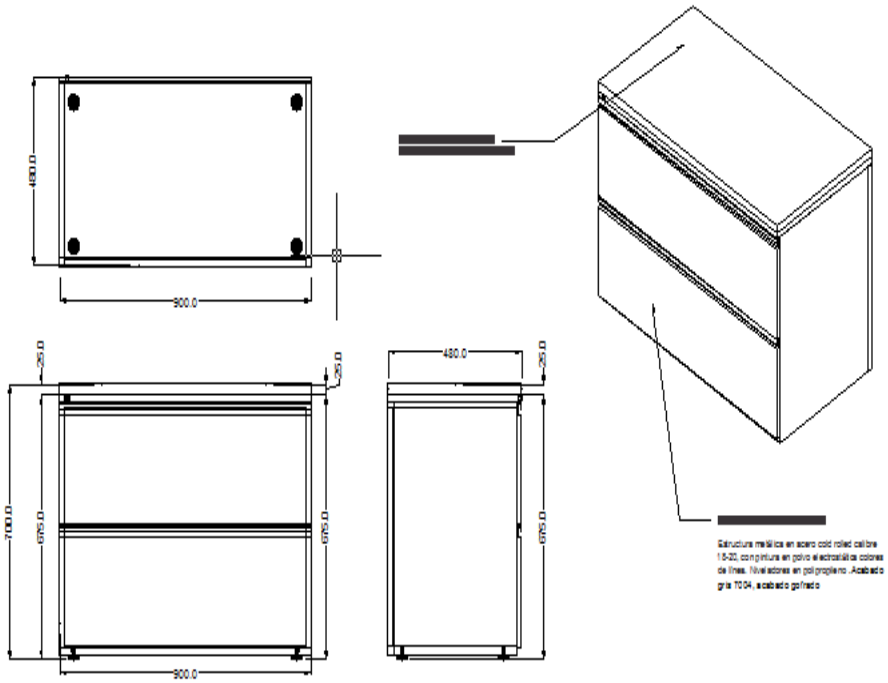

CATALOGO

La fotografia solo es una aproximación de la especificación solicitada

DESCRIPCIÓN

Archivador carpetero doble metálico tipo pesado para resistir expedientes con sistema antivuelco, superficie madera táblex de 30 mm, enchapado por la parte superior en laminado de alta presión fórmica F-8, de acuerdo a la selección de colores,en la parte inferior con balance F- 8 Backer para evitar pandeos y proteger de la humedad y perimetro con canto rigido termofundido de 2mm de grosor. De 0.90m de largo x 0,50m de fondo x 0,75 m de alto. Se estructurara en lámina cold rolled calibre 14 con dos gaveteros para carpetas.

Archivo Autocad	FICHAS TECNICAS - JUAN C.- Actualizado JUNIO2015 - Version 3.xlsx	**Fecha**	09 de JUNIO de 2015	VoBo:	Elaboró: JCA

Rama Judicial del Poder Público
Consejo Superior de la Judicatura
Sala Administrativa
Direcciòn Ejecutiva de Administración Judicial
Unidad de Infraestructura Física

FICHAS TECNICAS

ESTANDARIZACIÓN MOBILIARIO OFICINAS - SALAS DE AUDIENCIAS

PANEL PISO TECHO

No **22**

TIPOLOGIA

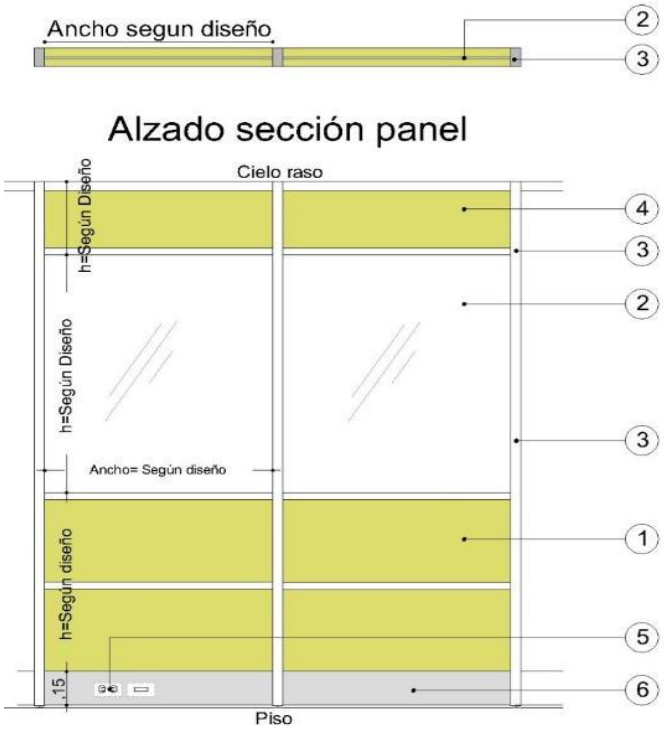

1. Panel o tablero acabado a definir en sitio
2. Cristal laminado mínimo 5mm (3+2) con sandblasting opaco completo
3. marco en estructura en aluminio arquitectonico o acero cold rolled - pintura electroestatica
4. Montante en panel o tablero acabado a definir en sitio
5. Troquel para tomas electricas red voz y datos
6. Zocalo metálico en estructura de aluminio arquitectonico o acero cold rolled

NOTAS:
- Las medidas en alturas y anchos de los tableros y vidrio se plasmaran segun diseños realizados despues de verficacion de medidas.

CATALOGO

La fotografia solo es una aproximación de la especificación solicitada

DESCRIPCIÓN

Suministro e instalación de panel piso techo con espesor de 7cm a 8cm en paneles estructura en aluminio arquitectónico, o en acero cold rolled pintura electroestática, tableros en formica y cristal templado de 6mm con sand-blasting por sus dos caras. Para cerramiento El sistema incluye elementos de enganche y de soporte de acuerdo con los diseños planteados. Estos paneles se unirán entre sí mediante conectores o postes rígidos con estructura similar a la de los paneles, con zócalo inferior de 15 a 17cm de altura para permitir la continuidad del cableado eléctrico y de comunicaciones de voz y datos de un puesto de trabajo a otro sin interferir su recorrido y niveladores. También tendrá que permitir la instalación de tomas eléctrica y lógica por ambos lados. El panel o tablero superior (montante) ira en rejilla perforada en pintura similar a la existente o modulo lleno según diseños.

Archivo Autocad	FICHAS TECNICAS - JUAN C.- Actualizado JUNIO2015 - Version 3.xlsx	**Fecha**	09 de JUNIO de 2015	VoBo:	Elaboró: JCA

Rama Judicial del Poder Público
Consejo Superior de la Judicatura
Sala Administrativa
Direcciòn Ejecutiva de Administración Judicial
Unidad de Infraestructura Física

FICHAS TECNICAS

ESTANDARIZACIÓN MOBILIARIO OFICINAS - SALAS DE AUDIENCIAS

PANEL MEDIA ALTURA

No **23**

TIPOLOGIA

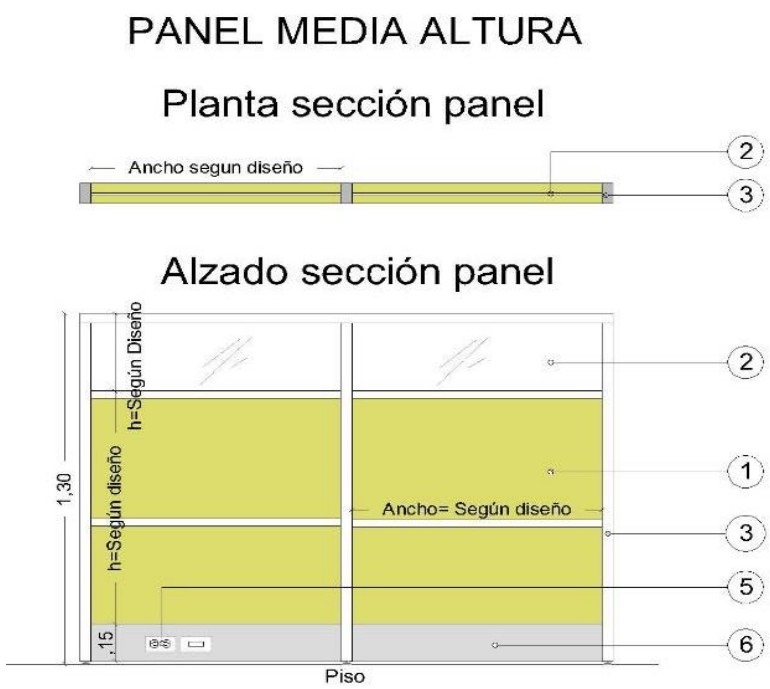

1. Panel o tablero acabado a definir en sitio
2. Cristal laminado mínimo 5mm (3+2) con sandblasting opaco completo
3. marco en estructura en aluminio arquitectonico o acero cold rolled - pintura electroestatica
4. Montante en panel o tablero acabado a definir en sitio
5. Troquel para tomas electricas red voz y datos
6. Zocalo metálico en estructura de aluminio arquitectonico o acero cold rolled

NOTAS:
- Las medidas en alturas y anchos de los tableros y vidrio se plasmaran segun diseños realizados despues de verficacion de medidas.

CATALOGO

La fotografia solo es una aproximación de la especificación solicitada

DESCRIPCIÓN

Suministro e instalación de panel media altura de 1,30m de altura con espesor de 7cm a 8cm en paneles estructura en aluminio arquitectónico, o en acero cold rolled pintura electroestática, tableros en formica y cristal templado de 6mm con sand-blasting por sus dos caras. Para cerramiento El sistema incluye elementos de enganche y de soporte de acuerdo con los diseños planteados. Estos paneles se unirán entre sí mediante conectores o postes rígidos con estructura similar a la de los paneles, con zócalo inferior de 15 a 17cm de altura para permitir la continuidad del cableado eléctrico y de comunicaciones de voz y datos de un puesto de trabajo a otro sin interferir su recorrido y niveladores. También tendrá que permitir la instalación de tomas eléctrica y lógica por ambos lados. El panel o tablero superior (montante) ira en rejilla perforada en pintura similar a la existente o modulo lleno según diseños.

Archivo Autocad	FICHAS TECNICAS - JUAN C.- Actualizado JUNIO2015 - Version 3.xlsx	**Fecha**	09 de JUNIO de 2015	VoBo:	Elaboró: JCA

Rama Judicial del Poder Público
Consejo Superior de la Judicatura
Sala Administrativa
Direcciòn Ejecutiva de Administración Judicial
Unidad de Infraestructura Física

Consejo Superior de la Judicatura

FICHAS TECNICAS

ESTANDARIZACIÓN MOBILIARIO OFICINAS - SALAS DE AUDIENCIAS

MESA REDONDA R= 0.50m

No **24**

TIPOLOGIA

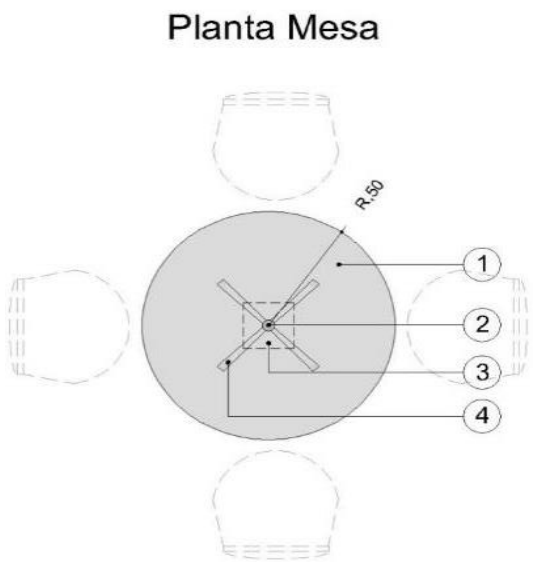

1. madera táblex de 30 mm, enchapado por la parte superior en laminado de alta presión fórmica F-8, de acuerdo a la selección de colores,en la parte inferior con balance F- 8 Backer para evitar pandeos y proteger de la humedad y perimetro con canto rigido termofundido de 2mm de grosor.
2. soporte en lámina cold rolled calibres 14.
3. Platina soldada a tubo de 2" para anclaje a superficie por la cara inferior.
4. 4 Patas de 0,25m de longitud en acero cold rolled calibre 16.
5. Niveladores plasticos

CATALOGO

La fotografia solo es una aproximación de la especificación solicitada

DESCRIPCIÓN

Suministro e instalación de mesa redonda de 0,50mt de radio, h= entre 0.72m y 0.75mt, la superficie será en madera táblex de 30 mm, enchapado por la parte superior en laminado de alta presión fórmica F-8, de acuerdo a la selección de colores,en la parte inferior con balance F- 8 Backer para evitar pandeos y proteger de la humedad y perimetro con canto rigido termofundido de 2mm de grosor. Los soportes serán en lámina cold rolled calibres 14 y 16, en la parte inferior niveladores plásticos, pintura en polvo aplicación electrostática. La estructura estará conformado por un poste circular con 4 patas en lámina cold rolled calibre 18 y niveladores en sus cuatro patas.

Archivo Autocad	FICHAS TECNICAS - JUAN C.- Actualizado JUNIO2015 - Version 3.xlsx	**Fecha**	09 de JUNIO de 2015	VoBo:	Elaboró: JCA

Rama Judicial del Poder Público
Consejo Superior de la Judicatura
Sala Administrativa
Direcciòn Ejecutiva de Administración Judicial
Unidad de Infraestructura Física

Consejo Superior de la Judicatura

FICHAS TECNICAS

ESTANDARIZACIÓN MOBILIARIO OFICINAS - SALAS DE AUDIENCIAS

MESA RECTANGULAR 0.90m x 0.70m

No **25**

TIPOLOGIA

Planta Mesa rectangular
0.90m x 0.70m

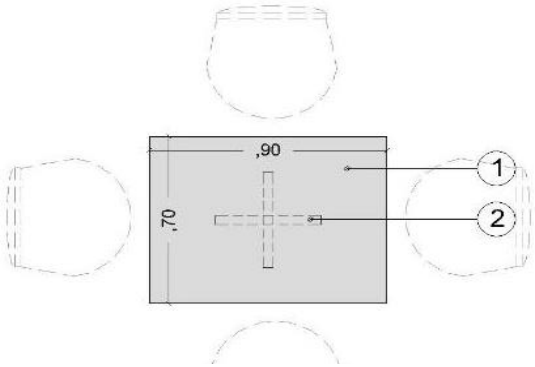

Alzado Mesa

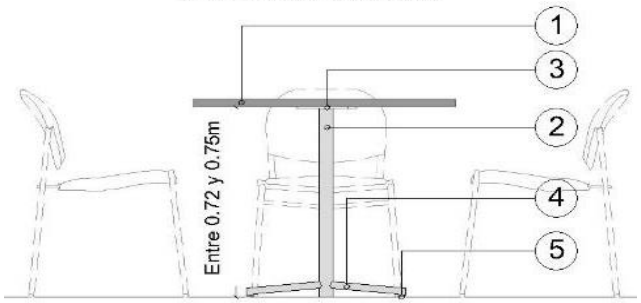

1. madera táblex de 30 mm, enchapado por la parte superior en laminado de alta presión fórmica F-8, de acuerdo a la selección de colores,en la parte inferior con balance F- 8 Backer para evitar pandeos y proteger de la humedad y perimetro con canto rigido termofundido de 2mm de grosor.
2. soporte en lámina cold rolled calibres 14.
3. Platina soldada a tubo de 2" para anclaje a superficie por la cara inferior.
4. 4 Patas de 0,25m de longitud en acero cold rolled calibre 16.
5. Niveladores plasticos

CATALOGO

La fotografia solo es una aproximación de la especificación solicitada

DESCRIPCIÓN

Suministro e instalación de mesa rectangular de 0,90m de largo x 0,70m de ancho h= entre 0.72m y 0.75mt, la superficie será en madera táblex de 30 mm, enchapado por la parte superior en laminado de alta presión fórmica F-8, de acuerdo a la selección de colores,en la parte inferior con balance F- 8 Backer para evitar pandeos y proteger de la humedad y perimetro con canto rigido termofundido de 2mm de grosor. Los soportes serán en lámina cold rolled calibres 14 y 16, en la parte inferior niveladores plásticos, pintura en polvo aplicación electrostática. La estructura estará conformado por una pata en cruz cada costado tendra 0.40m de ancho en lamina calibre 18 con cuatro niveladores .

Archivo Autocad	FICHAS TECNICAS - JUAN C.- Actualizado JUNIO2015 - Version 3.xlsx	**Fecha**	09 de JUNIO de 2015	VoBo:	Elaboró: JCA

Rama Judicial del Poder Público
Consejo Superior de la Judicatura
Sala Administrativa
Direcciòn Ejecutiva de Administración Judicial
Unidad de Infraestructura Física

FICHAS TECNICAS

ESTANDARIZACIÓN MOBILIARIO OFICINAS - SALAS DE AUDIENCIAS

MESA SALA DE JUNTAS
2.50m x 1,10m

No

26

TIPOLOGIA

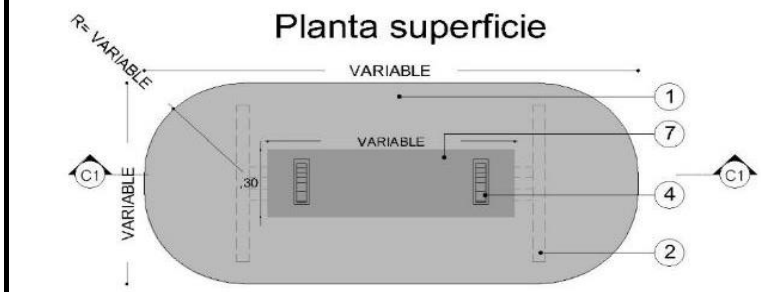

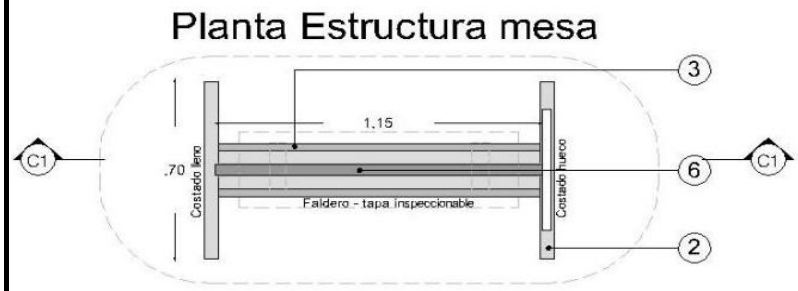

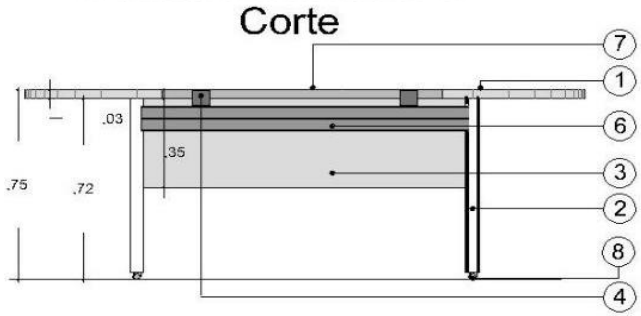

1. superficie fabricada con tablero en aglomerado de 30mm enchapado en formica de alta presión
2. costados laterales en aglomerado uno lleno y el otro hueco enchapo en formica
3. Faldero en aglomerado de 30mm enchapado en formica una de ellas desmontable
4. Gromnet 2 tomas normales, 4 tomas reguladas, 2 tomas voz y datos y 1 de video.
6. Canaleta metálica de 8cm x 4cm - con dos compartimentos.
7. Complemento central en aglomerado de 30mm enchapado en formica
8. rodachinas de carga pesada con freno

CATALOGO

La fotografia solo es una aproximación de la especificación solicitada

DESCRIPCIÓN

Suministro e instalación de mesa de juntas de 2.50m de largo x1,10m de ancho x 30cm de espesor. la superficie será en madera táblex de 30 mm, enchapado por la parte superior en laminado de alta presión fórmica F-8, de acuerdo a la selección de colores,en la parte inferior con balance F- 8 Backer para evitar pandeos y proteger de la humedad y perimetro con canto rigido termofundido de 2mm de grosor. la superficie sera redondeada en sus bordes en un radio de 0,40m. Llevara 2 costados, metalicos inspeccionales. Uniendo estos dos costados tendra una viga metalica inspeccionable pasa cables.llevara instalado 2 gromnet a cada costado de la superficie, cada uno de ellos tendra una capacidad de 2 tomas normales, 4 tomas reguladas, 2 tomas voz y datos y 1 de video. incluira rodachinas de carga pesada con freno

Archivo Autocad	FICHAS TECNICAS - JUAN C.- Actualizado JUNIO2015 - Version 3.xlsx	**Fecha**	09 de JUNIO de 2015	VoBo:	Elaboró: JCA

Rama Judicial del Poder Público
Consejo Superior de la Judicatura
Sala Administrativa
Direcciòn Ejecutiva de Administración Judicial
Unidad de Infraestructura Física

FICHAS TECNICAS

ESTANDARIZACIÓN MOBILIARIO OFICINAS - SALAS DE AUDIENCIAS

MESA HEXAGONAL - AUDIENCIAS
1,30m x 1,20m

No **27**

TIPOLOGIA

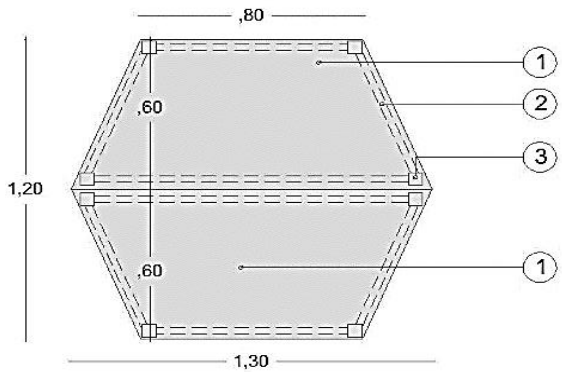

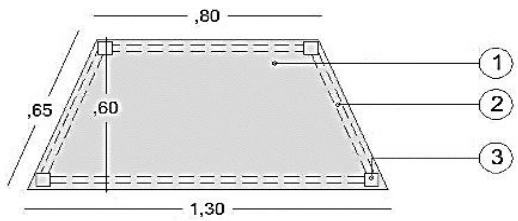

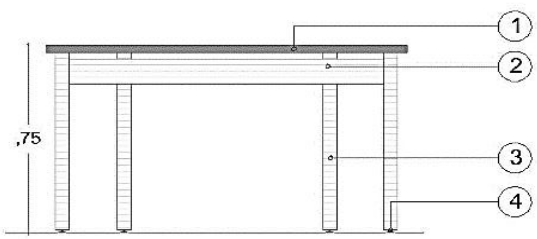

1. Madera táblex de 30 mm, enchapado por la parte superior en laminado de alta presión fórmica F-8, de acuerdo a la selección de colores,en la parte inferior con balance F- 8 Backer para evitar pandeos y proteger de la humedad y perimetro con canto rigido termofundido de 2mm de grosor.
2. Viga metalica en Cold Rolled calibre 16 perfil anclado a pata
3. Poste (Pata) metalico cuadrada de 2" x 2"
4. Rodachinas con sistema de freno.

CATALOGO

La fotografia solo es una aproximación de la especificación solicitada

DESCRIPCIÓN

Suministro e instalación de mesa Hexagonal compuesta por dos piezas cada pieza consta de una superficieTrapezoidal de base mayor de 1.30, base menor de 0,80m. h= entre 0.72m y 0.75mt, la superficie será en madera táblex de 30 mm, enchapado por la parte superior en laminado de alta presión fórmica F-8, de acuerdo a la selección de colores,en la parte inferior con balance F- 8 Backer para evitar pandeos y proteger de la humedad y perimetro con canto rigido termofundido de 2mm de grosor. Los soportes serán en lámina cold rolled calibres 14 y 16, en la parte inferior rodachinas con sistema de freno, pintura en polvo aplicación electrostática. La estructura estará conformada por cuatro postes cuadrados cada uno de 2" x 2" calibre 16. A su vez llevara vigas metalicas perimetrales calibre 16 de 10cm de altura soldadas a cada poste.

Archivo Autocad	FICHAS TECNICAS - JUAN C.- Actualizado JUNIO2015 - Version 3.xlsx	**Fecha**	09 de JUNIO	VoBo:	Elaboró: JCA

Rama Judicial del Poder Público
Consejo Superior de la Judicatura
Sala Administrativa
Direcciòn Ejecutiva de Administración Judicial
Unidad de Infraestructura Física

FICHAS TECNICAS

ESTANDARIZACIÓN MOBILIARIO OFICINAS - SALAS DE AUDIENCIAS

PERCHERO METÁLICO

No **28**

TIPOLOGIA

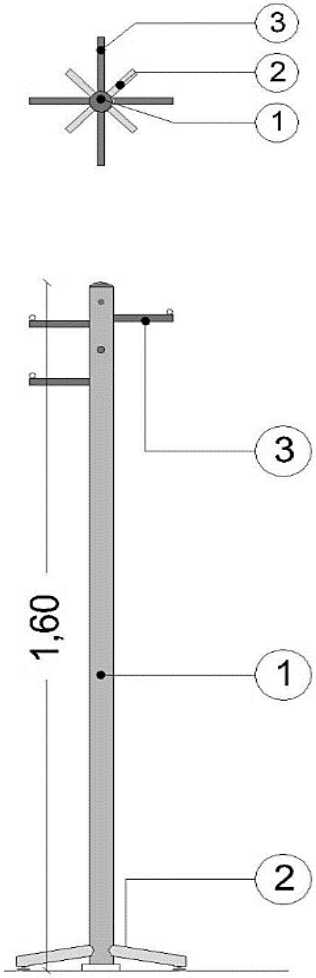

1. Tubo de 2 " en acero cold rolled 22
2. Base estructura en cruz 4 patas de 0,80m de longitud cada una.
3. Gancho en cold rolled reforzado

CATALOGO

La fotografia solo es una aproximación de la especificación solicitada

DESCRIPCIÓN

Suministro de perchero metálico fabricado en acero cold rolled calibre 22 tubo de 2", con 4 ganchos en posiciones diferentes de 1,60m de altura. Los soportes serán en lámina cold rolled calibres 14 y 16, en la parte inferior niveladores plásticos, pintura en polvo aplicación electrostática. La estructura estará conformado por una 4 patas (En cruz) con una longitud de 0.80m cada una, en lamina calibre 16 con cuatro niveladores .

Archivo Autocad	FICHAS TECNICAS - JUAN C.- Actualizado JUNIO2015 - Version 3.xlsx	**Fecha**	09 de JUNIO de 2015	VoBo:	Elaboró: JCA

Rama Judicial del Poder Público
Consejo Superior de la Judicatura
Sala Administrativa
Direcciòn Ejecutiva de Administración Judicial
Unidad de Infraestructura Física

FICHAS TECNICAS

ESTANDARIZACIÓN MOBILIARIO OFICINAS - SALAS DE AUDIENCIAS

BASURERA METÁLICA

No **29**

TIPOLOGIA

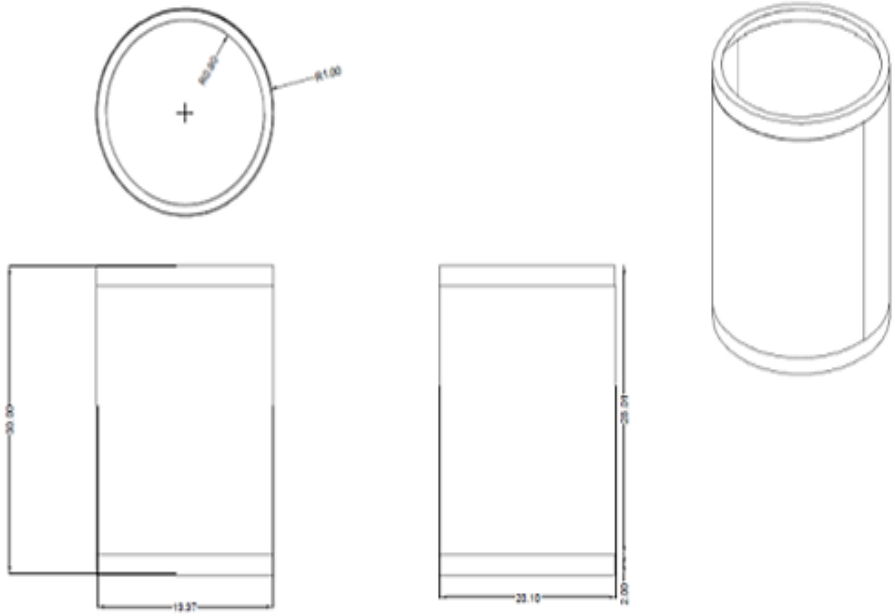

CATALOGO

La fotografia solo es una aproximación de la especificación solicitada

DESCRIPCIÓN

Basureras metálica en malla, construida en lámina de cold rolled calibre 22, acabado en pintura epoxipoliester de aplicacion electrostatica

Archivo Autocad	FICHAS TECNICAS - JUAN C.- Actualizado JUNIO2015 - Version 3.xlsx	**Fecha**	09 de JUNIO de 2015	VoBo:	Elaboró: JCA

Rama Judicial del Poder Público
Consejo Superior de la Judicatura
Sala Administrativa
Direcciòn Ejecutiva de Administración Judicial
Unidad de Infraestructura Física

FICHAS TECNICAS

ESTANDARIZACIÓN MOBILIARIO OFICINAS - SALAS DE AUDIENCIAS

PAPELERA METÁLICA

No **30**

TIPOLOGIA

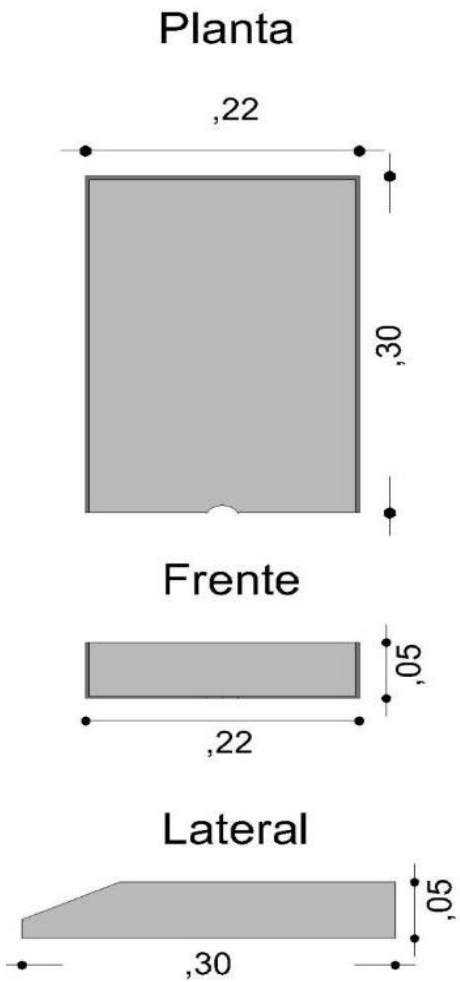

CATALOGO

La fotografia solo es una aproximación de la especificación solicitada

DESCRIPCIÓN

Suministro de papelera de 30cm de longitud fabricada en cold rolled calibre 18 con pintura electroestática.

Archivo Autocad	FICHAS TECNICAS - JUAN C.- Actualizado JUNIO2015 - Version 3.xlsx	**Fecha**	09 de JUNIO	VoBo:	Elaboró: JCA

Rama Judicial del Poder Público
Consejo Superior de la Judicatura
Sala Administrativa
Direcciòn Ejecutiva de Administración Judicial
Unidad de Infraestructura Física

FICHAS TECNICAS

ESTANDARIZACIÓN MOBILIARIO OFICINAS - SALAS DE AUDIENCIAS

ARCHIVADOR RODANTE MANUAL

No **31**

TIPOLOGIA

PLANTA

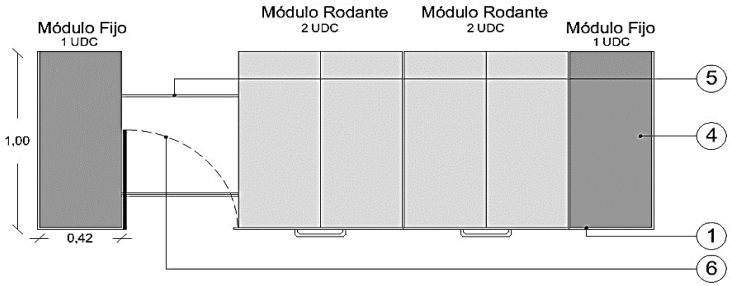

DETALLE

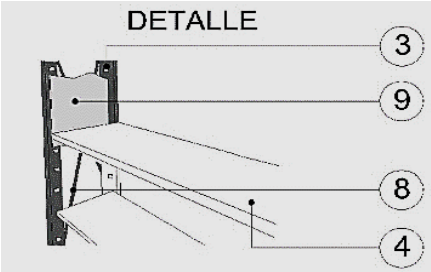

PERSPECTIVA

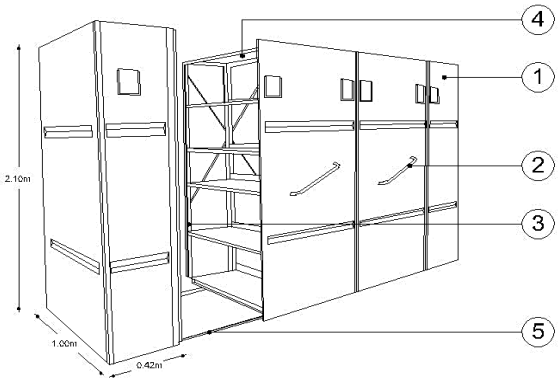

1. Frontal decorado metalico segun diseño
2. Manija - sistema manual
3. Estructura en lamina calibre 16 tipo uña
4. Entrepaños debidamente reforzados incluyendo piso y techo en calibre 18 (graduables por el sistema de uña),
5. Riel de hierro de 1 ½" x 3/16" sujetos con tornillo al piso
6. Puerta metálica con acabado igual a los modulos, con cerradura y manija.
8. Tensor en platina de ½" x 1/8" en cruz.
9, Lámina metalica para evitar caidad de expedientes

CATALOGO

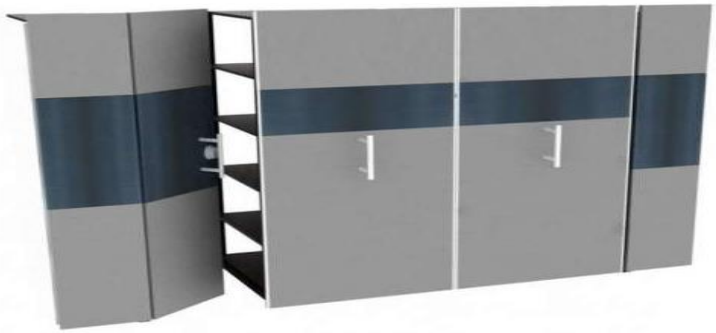

La fotografia solo es una aproximación de la especificación solicitada

DESCRIPCIÓN

UNIDAD DE ARCHIVO compuesto por: archivador rodante de las siguientes características: - 2 módulos fijos sencillos, cada modulo tendra 0.42 m de ancho x 1,00m de longitud, 2 modulos rodantes cada uno de 0.84 m de ancho x 1,00m de longitud (Cada modulo rodante tendra 2 unidades de consulta), puerta con su respectiva cerradura. Laterales y decorados Metálicos para encerrar en su totalidad el archivo SISTEMA DE ARCHIVO RODANTE MANUAL - antivuelco. Fabricado en su totalidad en lámina importada cold rolled, laterales en calibre 16 y entrepaños debidamente reforzados incluyendo piso y techo en calibre 18 (graduables por el sistema de uña), refuerzos en calibre 18, con sus respectivos tensores en platina de ½" x 1/8" en cruz. Terminados en pintura electrostática color a definir. La altura de los estantes será de 2.10, : La cantidad de entrepaños serán 6 unidades por modulo – estos incluyen piso y techo, se contaran con 5 espacios útiles por modulo. DESPLAZAMIENTO: Se realizara en rieles de hierro de 1 ½" x 3/16" sujetos con tornillo al piso, incluye rodamientos. En los los costados de cada unidad de consulta, llevara una lamina metalica para evitar la caida de los expedientes

Archivo Autocad	FICHAS TECNICAS - JUAN C.- Actualizado JUNIO2015 - Version 3.xlsx	**Fecha**	09 de JUNIO de 2015	VoBo:	Elaboró: JCA

Rama Judicial del Poder Público
Consejo Superior de la Judicatura
Sala Administrativa
Direcciòn Ejecutiva de Administración Judicial
Unidad de Infraestructura Física

FICHAS TECNICAS

ESTANDARIZACIÓN MOBILIARIO OFICINAS - SALAS DE AUDIENCIAS

UNIDAD DE CONSULTA - ESTANTE FIJO (UDC)

No **32**

TIPOLOGIA

PERSPECTIVA

1. Frontal decorado metalico segun diseño
2. Manija - sistema manual
3. Estructura en lamina calibre 16 tipo uña
4. Entrepaños debidamente reforzados incluyendo piso y techo en calibre 18 (graduables por el sistema de uña),
5. Riel de hierro de 1 ½" x 3/16" sujetos con tornillo al piso
6. Puerta metálica con acabado igual a los modulos, con cerradura y manija.
7. Separador metálico por entrepaño

PLANTA

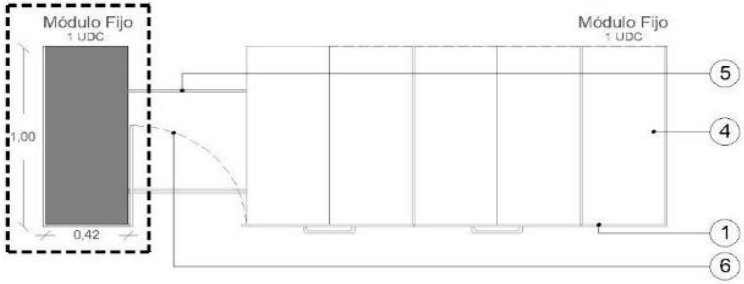

CATALOGO

La fotografia solo es una aproximación de la especificación solicitada

DESCRIPCIÓN

UNIDAD DE CONSULTA O ESTANTE FIJO: de Archivo rodante metálico mecánico de 0,40*0,90*2,10, con 6 niveles útiles. El archivo tendrá el numero de unidades de consulta requeridas, según el espacio disponible en cada sitio. El sistema de archivo rodante MANUAL será antivuelco. Fabricado en su totalidad en lámina importada cold rolled, laterales en calibre 16 y entrepaños debidamente reforzados incluyendo piso y techo en calibre 18 (graduables por el sistema de uña), refuerzos en calibre 18, con sus respectivos tensores en platina de ½" x 1/8" en cruz. Terminados en pintura electrostática. Color a elegir por el supervisor. La altura de los estantes será de 2.10, La cantidad de entrepaños serán 7 unidades por modulo – estos incluyen piso y techo, se contaran con 6 espacios útiles por modulo. Llevará también tensores por los espaldares y laterales de cada módulo para prevenir la caída de los expedientes. Incluye visor identificador.

Archivo Autocad	FICHAS TECNICAS - JUAN C.- Actualizado JUNIO2015 - Version 3.xlsx	**Fecha**	09 de JUNIO de 2015	VoBo:	Elaboró: JCA

Rama Judicial del Poder Público
Consejo Superior de la Judicatura
Sala Administrativa
Direcciòn Ejecutiva de Administración Judicial
Unidad de Infraestructura Física

FICHAS TECNICAS

ESTANDARIZACIÓN MOBILIARIO OFICINAS - SALAS DE AUDIENCIAS

UNIDAD DE CONSULTA - ESTANTE RODANTE (UDC)

No **33**

TIPOLOGIA

PERSPECTIVA

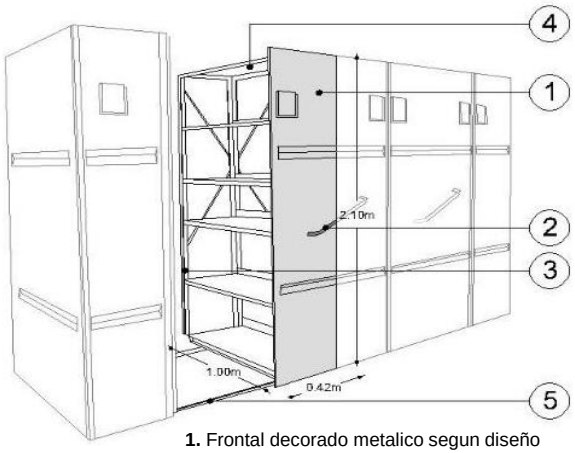

DETALLE

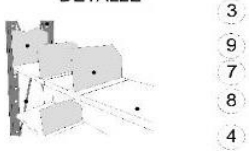

1. Frontal decorado metalico segun diseño
2. Manija - sistema manual
3. Estructura en lamina calibre 16 tipo uña
4. Entrepaños debidamente reforzados incluyendo piso y techo en calibre 18 (graduables por el sistema de uña),
5. Riel de hierro de 1 ½" x 3/16" sujetos con tornillo al piso
6. Puerta metálica con acabado igual a los modulos, con cerradura y manija.
7. Separador metálico por entrepaño

PLANTA

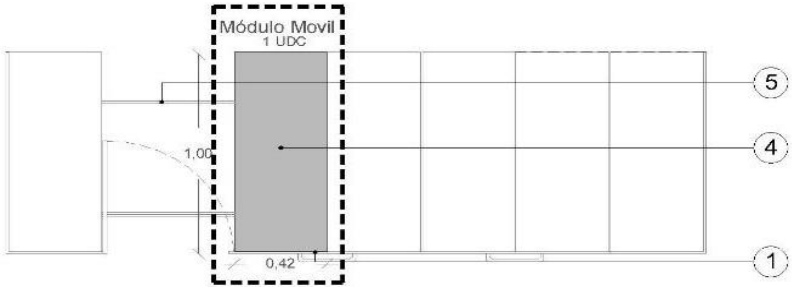

CATALOGO

La fotografia solo es una aproximación de la especificación solicitada

DESCRIPCIÓN

UNIDAD DE CONSULTA O ESTANTE MÓVIL: de Archivo rodante metálico mecánico de 0,40*0,90*2,10, con 6 niveles útiles. El archivo tendrá el numero de unidades de consulta requeridas, según el espacio disponible en cada sitio. El sistema de archivo rodante MANUAL será antivuelco. Fabricado en su totalidad en lámina importada cold rolled, laterales en calibre 16 y entrepaños debidamente reforzados incluyendo piso y techo en calibre 18 (graduables por el sistema de uña), refuerzos en calibre 18, con sus respectivos tensores en platina de ½" x 1/8" en cruz. Terminados en pintura electrostática. Color a elegir por el supervisor. La altura de los estantes será de 2.10, La cantidad de entrepaños serán 7 unidades por modulo – estos incluyen piso y techo, se contaran con 6 espacios útiles por modulo. Llevará también tensores por los espaldares y laterales de cada módulo para prevenir la caída de los expedientes. Incluye visor identificador.

Archivo Autocad	FICHAS TECNICAS - JUAN C.- Actualizado JUNIO2015 - Version 3.xlsx	**Fecha**	09 de JUNIO de 2015	VoBo:	Elaboró: JCA

Rama Judicial del Poder Público
Consejo Superior de la Judicatura
Sala Administrativa
Direcciòn Ejecutiva de Administración Judicial
Unidad de Infraestructura Física

FICHAS TECNICAS

ESTANDARIZACIÓN MOBILIARIO OFICINAS - SALAS DE AUDIENCIAS

PUERTA ARCHIVADOR RODANTE

No **34**

TIPOLOGIA

PERSPECTIVA

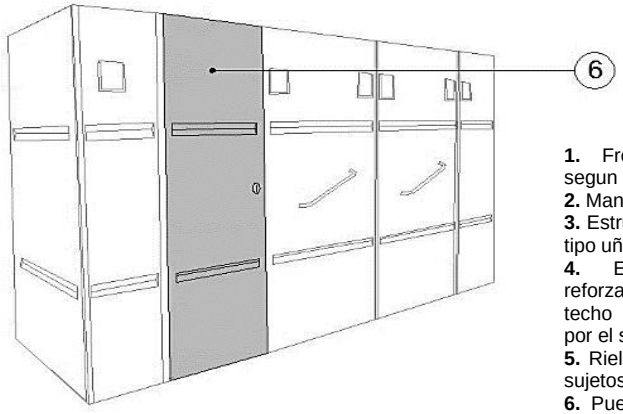

1. Frontal decorado metalico segun diseño
2. Manija - sistema manual
3. Estructura en lamina calibre 16 tipo uña
4. Entrepaños debidamente reforzados incluyendo piso y techo en calibre 18 (graduables por el sistema de uña),
5. Riel de hierro de 1 ½" x 3/16" sujetos con tornillo al piso
6. Puerta metálica con acabado igual a los modulos, con cerradura y manija.
7. Separador metálico por entrepaño

PLANTA

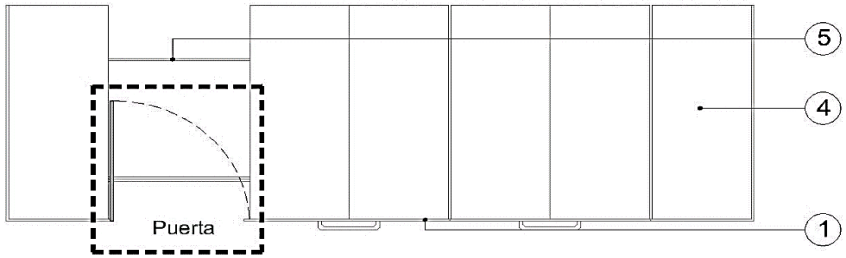

CATALOGO

La fotografia solo es una aproximación de la especificación solicitada

DESCRIPCIÓN

Puerta Archivo Rodante en lámina Cold Rolled calibre 20, con cerradura y pintura electrostática, El ancho de las puertas es variable de acuerdo al espacio disponible entre 60 y 80 cm. con visor identificador.

Archivo Autocad	FICHAS TECNICAS - JUAN C.- Actualizado JUNIO2015 - Version 3.xlsx	**Fecha**	09 de JUNIO de 2015	VoBo:	Elaboró: JCA

Rama Judicial del Poder Público
Consejo Superior de la Judicatura
Sala Administrativa
Direcciòn Ejecutiva de Administración Judicial
Unidad de Infraestructura Física

Consejo Superior de la Judicatura

FICHAS TECNICAS

ESTANDARIZACIÓN MOBILIARIO OFICINAS - SALAS DE AUDIENCIAS

TAPA LATERAL - ARCHIVADOR RODANTE

No **35**

TIPOLOGIA

PERSPECTIVA

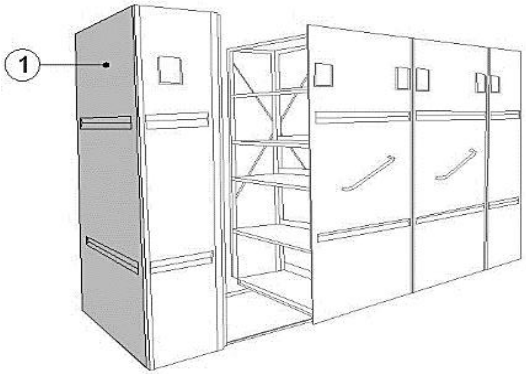

1. Frontal decorado metalico segun diseño
2. Manija - sistema manual
3. Estructura en lamina calibre 16 tipo uña
4. Entrepaños debidamente reforzados incluyendo piso y techo en calibre 18 (graduables por el sistema de uña),
5. Riel de hierro de 1 ½" x 3/16" sujetos con tornillo al piso
6. Puerta metálica con acabado igual a los modulos, con cerradura y manija.
7. Separador metálico por entrepaño

PLANTA

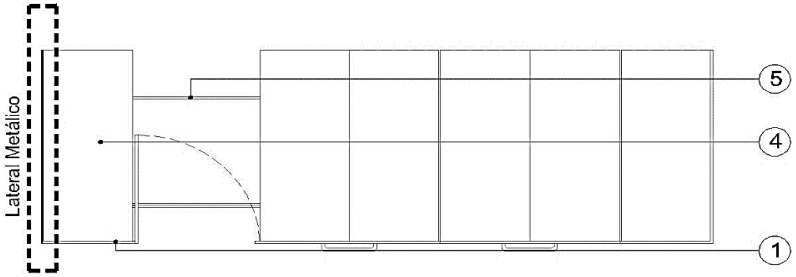

CATALOGO

La fotografia solo es una aproximacion de la especificación solicitada

DESCRIPCIÓN

Tapa lateral para estante fijo del archivo rodante (aprox.1,90 a 2,10 m2), en lámina Cold Rolled calibre 20, con cerradura y pintura electrostática, (se colocará cuando el archivo no remata contra un muro)

Archivo Autocad	FICHAS TECNICAS - JUAN C.- Actualizado JUNIO2015 - Version 3.xlsx	**Fecha**	09 de JUNIO de 2015	VoBo:	Elaboró: JCA

Rama Judicial del Poder Público
Consejo Superior de la Judicatura
Sala Administrativa
Direcciòn Ejecutiva de Administración Judicial
Unidad de Infraestructura Física

FICHAS TECNICAS

ESTANDARIZACIÓN MOBILIARIO OFICINAS - SALAS DE AUDIENCIAS

PUESTO DE TRABAJO ESPECIAL - PARA JUZGADOS PROMISCUOS

No **36**

TIPOLOGIA

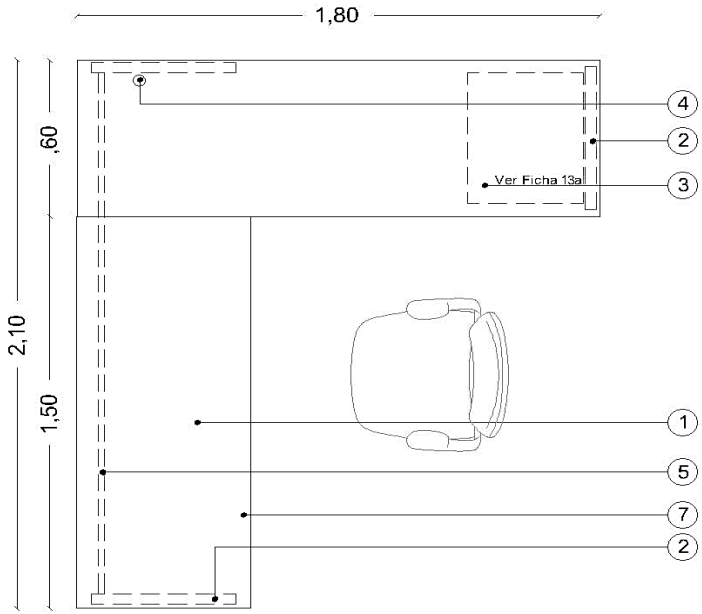

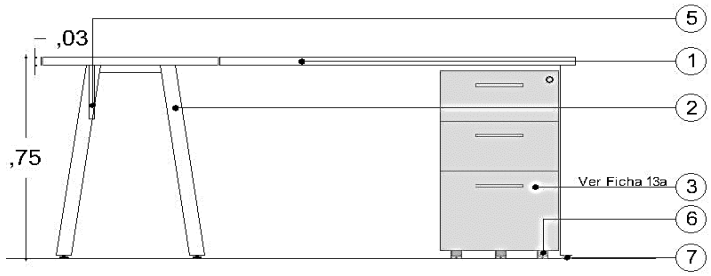

1. superficie serán en madera madera táblex de 30 mm, enchapado por la parte superior en laminado de alta presión fórmica F-8, de acuerdo a la selección de colores,en la parte inferior con balance F- 8 Backer para evitar pandeos y proteger de la humedad y perimetro con canto rigido termofundido de 2mm de grosor
2. Soportes en lámina cold rolled calibres 14 a 16, pintura electrostatica, los diseños se definiran en sitio
3. Cajonera de 0,40m de ancho (VER Ficha 13a)
5. Faldero metalico en lamina cold rolled
6. Rodachina con sistema de freno x 5 Unidades
7, Nivelador plástico.

CATALOGO

La fotografia solo es una aproximación de la especificación solicitada

DESCRIPCIÓN

Suministro e instalación de puesto de trabajo en L ESPECIAL para promiscuos, tipo Juez de 2,10m x 1,80m x 0,75m de altura, la primera superficie será de 1,50m de largo x 0,60m de ancho, la segunda tendrá 1,20m de largo x 0,60m de ancho. Las superficie serán en madera táblex de 30 mm, enchapado por la parte superior en laminado de alta presión fórmica F-8, de acuerdo a la selección de colores,en la parte inferior con balance F- 8 Backer para evitar pandeos y proteger de la humedad y perimetro con canto rigido termofundido de 2mm de grosor. color similar a la superficie de trabajo. Tendrán 3 soportes en lámina cold rolled calibres 14 a 16 en los costados de las superficies segun diseños a definir en sitio, en la parte inferior niveladores plásticos, pintura en polvo aplicación electrostática de tipo epóxico. Incluye archivador independiente con 5 rodachinas (antivuelco) con freno tipo 2 x 1 (Ver Ficha 13a). Altura total del mueble: de 72 cm. a 75 cm. hasta el nivel superior. El puesto de trabajo llevará faldero por el costado frontal y adicionalmente se requiere un pasa cables, el cual será un orificio en la superficie de 8 cm. de diámetro.

Archivo Autocad	FICHAS TECNICAS - JUAN C.- Actualizado JUNIO2015 - Version 3.xlsx	**Fecha**	09 de JUNIO	VoBo:	Elaboró: JCA

Rama Judicial del Poder Público
Consejo Superior de la Judicatura
Sala Administrativa
Direcciòn Ejecutiva de Administración Judicial
Unidad de Infraestructura Física

FICHAS TECNICAS

ESTANDARIZACIÓN MOBILIARIO OFICINAS - SALAS DE AUDIENCIAS

EXTENSIÓN - PUESTO DE TRABAJO - ESPECIAL PARA JUZGADO PROMISCUO

No

37

TIPOLOGIA

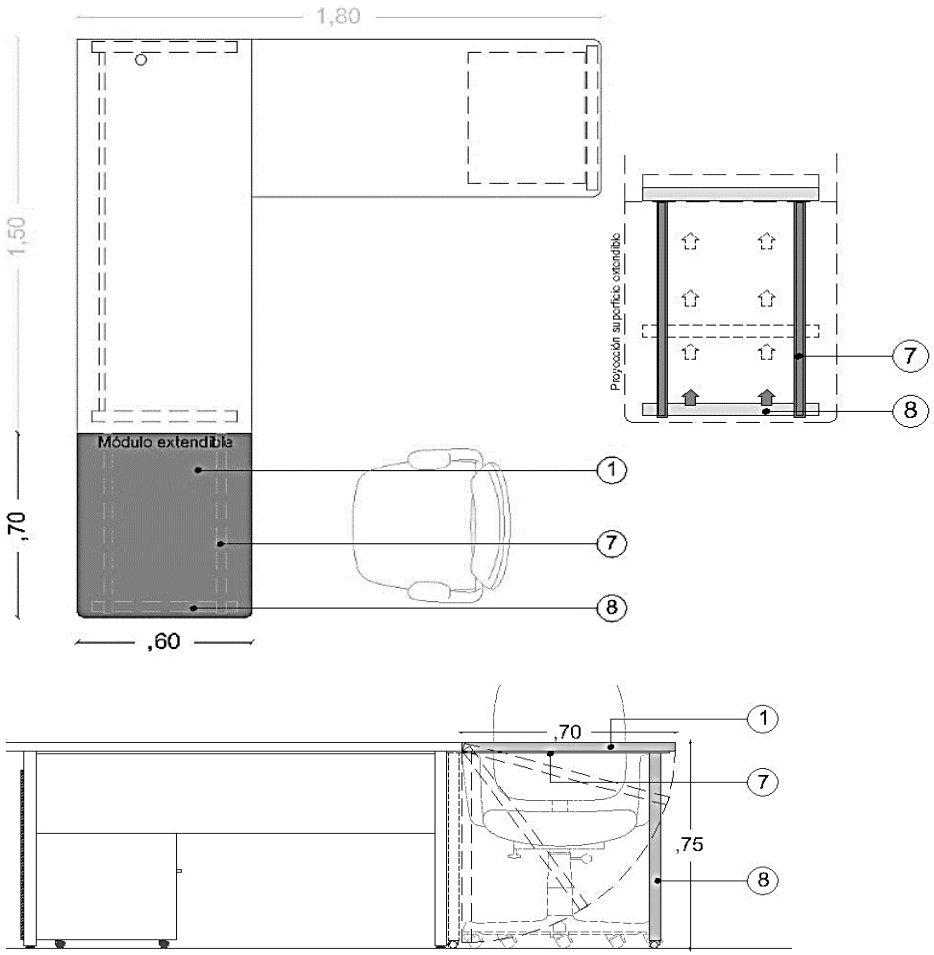

CATALOGO

1. superficie serán en madera táblex de 30mm, enchapado en **7**, Riel de desplazamiento instalado por la parte inferior de la superficie.
8. Costado Deslizable mediante rieles y dos rodachinas

La fotografia solo es una aproximación de la especificación solicitada

DESCRIPCIÓN

Suministro e instalación de EXTENSIÓN para puesto de trabajo ESPECIAL en L tipo Juez. Esta llevara una superficie de 0,70m de largo x 0,60m de acho, en madera táblex de 30 mm, enchapado por la parte superior en laminado de alta presión fórmica F-8, de acuerdo a la selección de colores,en la parte inferior con balance F- 8 Backer para evitar pandeos y proteger de la humedad y perimetro con canto rigido termofundido de 2mm de grosor. Esta superficie se elevara a una altura total del mueble: de 72 cm. a 75 cm. hasta el nivel superior. Esta superficie se accionara manualmente y correra mediante rieles instalos en la superficie por la parte inferior. Tambien tendra dos rodachinas instaladas en el costado metalico en lámina cold rolled calibres 14 a 16. La superficie se instalara al costado del puesto de trabajo ESPECIAL mediante bisagras que permitan desplazarla hacia abajo. (esta extencion solo sera instalada en los sitios que se requiera de acuerdo a la informacion suministrada por la entidad).

Archivo Autocad	FICHAS TECNICAS - JUAN C.- Actualizado JUNIO2015 - Version 3.xlsx	**Fecha**	09 de JUNIO	VoBo:	Elaboró: JCA

Rama Judicial del Poder Público
Consejo Superior de la Judicatura
Sala Administrativa
Direcciòn Ejecutiva de Administración Judicial
Unidad de Infraestructura Física

FICHAS TECNICAS

ESTANDARIZACIÓN MOBILIARIO OFICINAS - SALAS DE AUDIENCIAS

MÓDULO MAGISTRADO PARA SALA DE AUDIENCIAS (3 PUESTOS)

No **38**

TIPOLOGIA

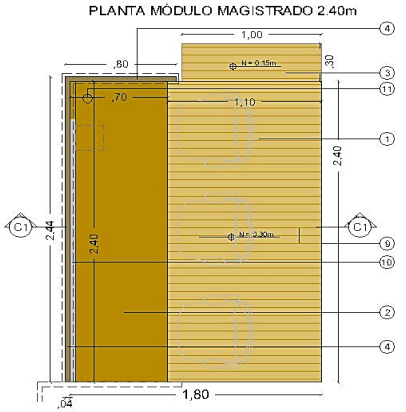

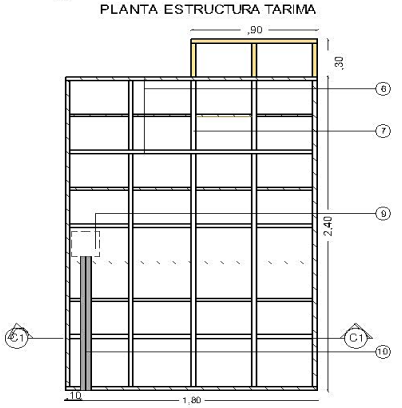

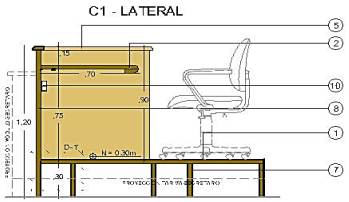

MODULO MAGISTRADO
Sala de audiencias
MOD - JUEZ - SA

1. Tarima en aglomerado piso vinílico PVC compacto tráfico pesado
2. Superficie en aglomerado revestido en formica.
3. Escalón en piso Vínilico PVC compacto trafico pesado anclado a tarima para evitar el volcamiento
4. Costados laterales en aglomerado revestido en formica
5. Remate superior con bocel en aglomerado revestido en melaminico.
6. Estructura principal metalica
7. Estructura secundaria en metálica
8. Frente módulo en aglomerado revestido en formica
9. Tapa inspeccionable en piso de 20cm x 20cm sobre tarima en PVC
10, Canaleta metalica de 8cm de altura x 4 cm de espesor.
11, Pasa cables de 8cm de diametro sobre superficie

NOTAS:

- El modulo de los magistrados ira en el costado izquierdo o derecho dependiendo el diseño de la sala de audiencias.

DETALLE D-1'

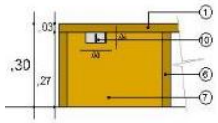

CATALOGO

La fotografia solo es una aproximación de la especificación solicitada

DESCRIPCIÓN

Modulo magistrados para tres puestos en aglomerado revestido en formica de alta presión F(8) y balance en la cara interior, tipo baker, para evitar el pandeo y proteger de la humedad (norma NEMA). Conformado por superficie para escritorio de 2,10 a 2,40*0,70m*0,75. Barandas laterales y antepecho de 1.20m de altura, (0,85m sobre la tarima y sobre el escritorio 0,15 cm) marco interior en moldura, remate superior con bocel en aglomerado revestido en melaminico, Tarima para escritorio de 2,10 a 2,40x1.60m,h= 30cm, Remate superior con bocel en aglomerado revestido en melaminico, piso vinílico PVC compacto tráfico pesado y molduras de remate en ángulo sobre la tarima en cold rolled de 2" con pintura electrostática.. Adicional llevara en el mismo acabado de la tarima un paso de h= 0,15m (0,60 a 0,80m largo x 0,30m de ancho) y angulo metalico igual al de la tarima. Una (1) tapa inspeccionable de 20cm x 20cm de pvc sobre la superficie de la tarima. Incluye canaleta metálica de 2 compartimentos (0,10m x 0,08m) con toma regulada y datos sobre el frontal en la parte interna a 0,50m de altura, y dentro de la estructura llevara esta misma canaleta segun diseño. Este llevara un remate en su frontal con moldura.

Archivo Autocad	FICHAS TECNICAS - JUAN C.- Actualizado JUNIO2015 - Version 3.xlsx	**Fecha**	09 de JUNIO de 2015	VoBo:	Elaboró: JCA

Rama Judicial del Poder Público
Consejo Superior de la Judicatura
Sala Administrativa
Direcciòn Ejecutiva de Administración Judicial
Unidad de Infraestructura Física

Consejo Superior de la Judicatura

FICHAS TECNICAS

ESTANDARIZACIÓN MOBILIARIO OFICINAS - SALAS DE AUDIENCIAS

ESTANTE METALICO (ANAQUEL - 7 ENTREPAÑOS) 0,90m x 0,40m x 2,20m

No **39**

TIPOLOGIA

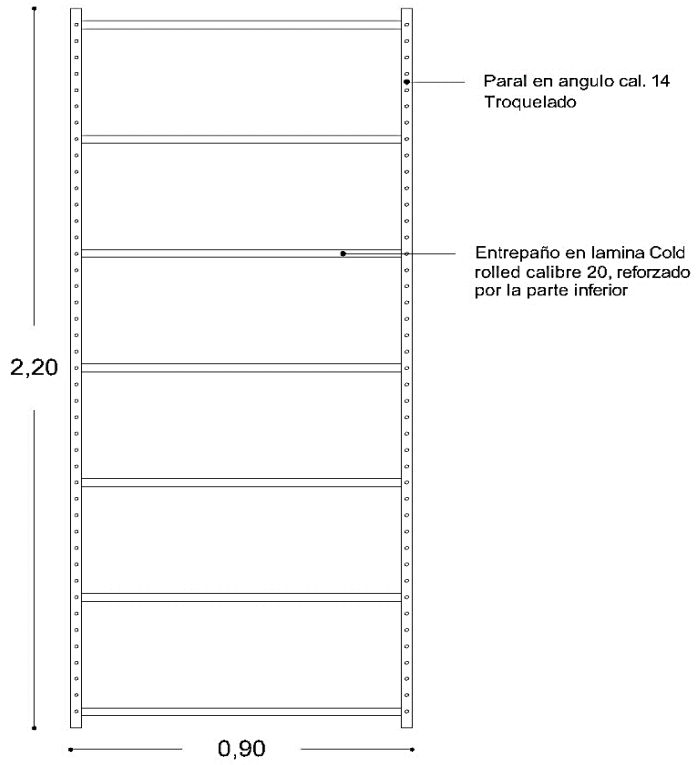

CATALOGO

La fotografia solo es una aproximación de la especificación solicitada

DESCRIPCIÓN

Estante metálico, fabricado en cold rolled, de 7 entrepaños, calibre 20, de 2.20x0.90x0.40metros, con ángulos de calibre 14, con 8 tornillos por bandeja para un total de 56 unidades de tornillos y refuerzo por la parte inferior de cada bandeja para mayor resistencia.

Archivo Autocad	FICHAS TECNICAS - JUAN C.- Actualizado JUNIO2015 - Version 3.xlsx	**Fecha**	09 de JUNIO de 2015	VoBo:	Elaboró: JCA

Rama Judicial del Poder Público
Consejo Superior de la Judicatura
Sala Administrativa
Direcciòn Ejecutiva de Administración Judicial
Unidad de Infraestructura Física

Consejo Superior de la Judicatura

FICHAS TECNICAS

ESTANDARIZACIÓN MOBILIARIO OFICINAS - SALAS DE AUDIENCIAS

PUESTO DE TRABAJO - AUTOPORTANTE SECRETARIAL TIPO COUNTER 1.50m x 1.50m PARA OFICINA

No **40**

TIPOLOGIA

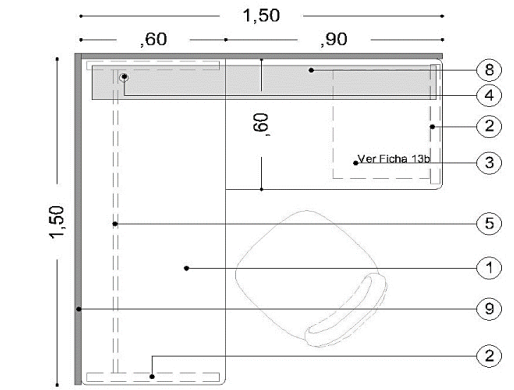

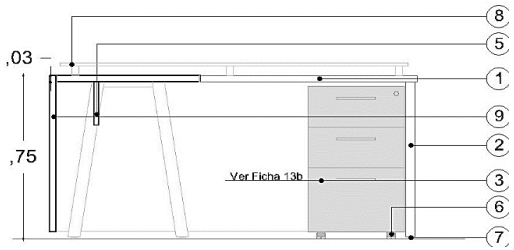

1. superficie serán en madera táblex de 30 mm, enchapado por la parte superior en laminado de alta presión fórmica F-8, de acuerdo a la selección de colores,en la parte inferior con balance F- 8 Backer para evitar pandeos y proteger de la humedad y perimetro con canto rigido termofundido de 2mm de grosor
2. Soportes en lámina cold rolled calibres 14 a 16 - diseño a elegir
3. Cajonera de 0,40m de ancho (VER Ficha 13b)
5. Faldero metalico en lamina cold rolled
6. Rodachina con sistema de freno
7, Nivelador plástico.
8, Superficie vidrio templado de 10mm con dilatadores en acero inoxidable
9. Frente panel en aglomerado enchapado enformica con dilatadores

CATALOGO

La fotografia solo es una aproximación de la especificación solicitada

DESCRIPCIÓN

Suministro e instalación de puesto de trabajo en L tipo counter de 1.50m x 1,50m x 0,75m de altura, la primera superficie será de 1,50m de largo x 0,60m de ancho, la segunda tendrá 0,90m de largo x 0,60m de ancho, las superficie serán en madera táblex de 30 mm, enchapado por la parte superior en laminado de alta presión fórmica F-8, de acuerdo a la selección de colores,en la parte inferior con balance F- 8 Backer para evitar pandeos y proteger de la humedad y perimetro con canto rigido termofundido de 2mm de grosor, color similar a la superficie de trabajo. Tendrán 3 soportes en lámina cold rolled calibres 14 a 16 en los costados de las superficies, en la parte inferior niveladores plásticos, pintura en polvo aplicación electrostática de tipo epóxico. Incluye archivador independiente con 5 rodachinas con freno tipo 2 x 1 (Ver Ficha 13b) o Pedestal fijo. Altura total del mueble: de 72 cm. a 75 cm. hasta el nivel superior. El puesto de trabajo llevará en sus dos frentes panel en aglomerado enchapado en formica flotante, adicionalmente llevara instalado una superficie en vidrio templado de 10mm como counter, aclado a superficie mediante dilatadores en acero inoxidable y adicionalmente se requiere un pasa cables, el cual será un orificio en la superficie.

Archivo Autocad	FICHAS TECNICAS - JUAN C.- Actualizado JUNIO2015 - Version 3.xlsx	**Fecha**	09 de JUNIO de 2015	VoBo:	Elaboró: JCA

Rama Judicial del Poder Público
Consejo Superior de la Judicatura
Sala Administrativa
Direcciòn Ejecutiva de Administración Judicial
Unidad de Infraestructura Física

Consejo Superior de la Judicatura

FICHAS TECNICAS

ESTANDARIZACIÓN MOBILIARIO OFICINAS - SALAS DE AUDIENCIAS

PANTALLA DIVISORIA EN VIDRIO TEMPLADO O LAMINADO - PUESTOS DE TRABAJO

No

41

TIPOLOGIA

Perspectiva

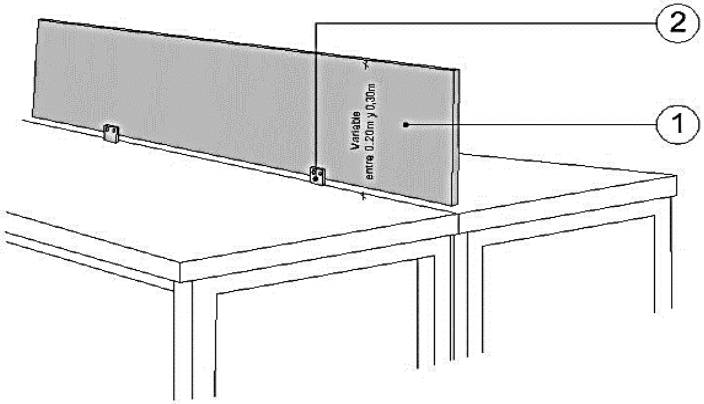

Alzado

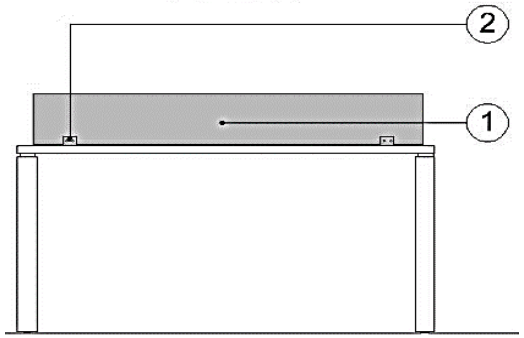

1. Pantalla Divisoria en vidrio templado laminado, cristal templado 4mm + pvb + cristal de 4 mm, su altura variara entre 0,30mm a 0,40mm, por la longitud de cada puesto a dividir.
2. herrajes compartidos para anclar a superficies estos deben ser en aluminio pulido y brillado. . El modelo se definira por la supervision.

CATALOGO

Las fotografias son solo una aproximación de la especificación solicitada

DESCRIPCIÓN

Suministro e instalación de pantalla Divisoria en vidrio templado laminado, cristal templado 4mm + pvb + cristal de 4 mm, con puntas redondeadas y bordes pulidos y brillados su altura variara entre 0,30mm a 0,40mm, por la longitud de cada puesto a dividir. Con herrajes compartidos para anclar a superficies estos deben ser en aluminio pulido y brillado. los Vidrios seran de colores segun la instruccion del coordinador del proyecto por parte de la entidad

Archivo Autocad	FICHAS TECNICAS - JUAN C.- Actualizado JUNIO2015 - Version 3.xlsx	**Fecha**	09 de JUNIO de 2015	VoBo:	Elaboró: JCA

Rama Judicial del Poder Público
Consejo Superior de la Judicatura
Sala Administrativa
Direcciòn Ejecutiva de Administración Judicial
Unidad de Infraestructura Física

FICHAS TECNICAS

ESTANDARIZACIÓN MOBILIARIO OFICINAS - SALAS DE AUDIENCIAS

PUESTO DE TRABAJO - AUTOPORTANTE RECTO 1.80m x 0,60m PARA OFICINA

No **42**

TIPOLOGIA

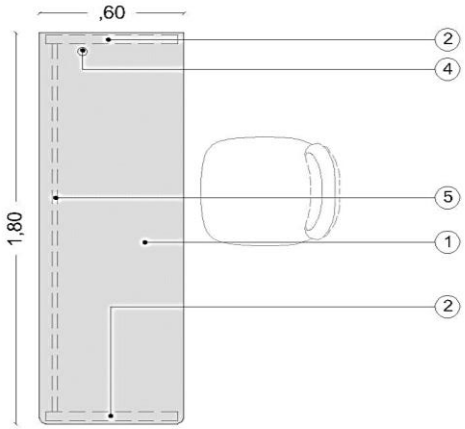

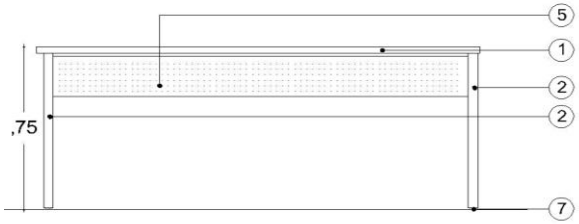

1. superficie serán en madera madera táblex de 30 mm, enchapado por la parte superior en laminado de alta presión fórmica F-8, de acuerdo a la selección de colores,en la parte inferior con balance F- 8 Backer para evitar pandeos y proteger de la humedad y perimetro con canto rigido termofundido de 2mm de grosor.
2. Soportes en lámina cold rolled calibres 14 a 16, pintura electrostatica, los diseños se definiran en sitio.
4. Orificio Pasacables.
5. Faldero metalico en lamina cold rolled
6. Rodachina con sistema de freno x 5 Unidades
7, Nivelador plástico.
.

CATALOGO

La fotografia solo es una aproximación de la especificación solicitada

DESCRIPCIÓN

Suministro e instalación de mesa rectangular de 1,80 m x 0,60 m x 0,75 m de altura, la única superficie será de 1,80 m de largo x 0,60 m de ancho, superficie en madera tablex de 30 mm, enchapado por la parte superior en laminado de lata presión formica F-8, de acuerdo a la selección de colores, en la parte inferior con balance F-8 Backer para evitar pandeos y proteger de la humedad y perímetro con canto rígido termo-fundido de 2 mm de grosor. Tendrá dos soportes en lámina Cold-Rolled calibres 14 a 16 en los costados de la superficie, según diseños a definir en sitio, en la parte inferior niveladores plásticos, pintura en polvo aplicación electroestática de tipo epóxido. La mesa llevara faldero por el costado frontal y adicionalmente se requiere un pasacables, el cual será un orificio en la superficie de 8 cm de diámetro.

Archivo Autocad	FICHAS TECNICAS - JUAN C.- Actualizado JUNIO2015 - Version 3.xlsx	**Fecha**	26 de mayo de 2016	VoBo:	Elaboró: JCA

Rama Judicial del Poder Público
Consejo Superior de la Judicatura
Sala Administrativa
Direcciòn Ejecutiva de Administración Judicial
Unidad de Infraestructura Física

Consejo Superior de la Judicatura

FICHAS TECNICAS

ESTANDARIZACIÓN MOBILIARIO OFICINAS - SALAS DE AUDIENCIAS

MÓDULO ESCRITORIO RECTO 0,90m x 0,60m PARA SALA PLENA

No **43**

TIPOLOGIA

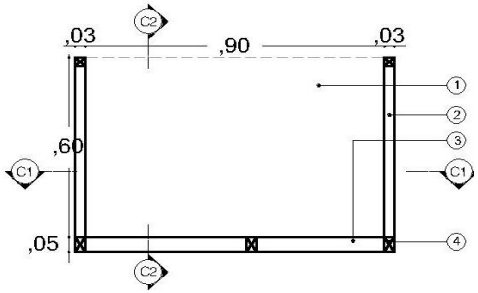

C1 - FRONTAL

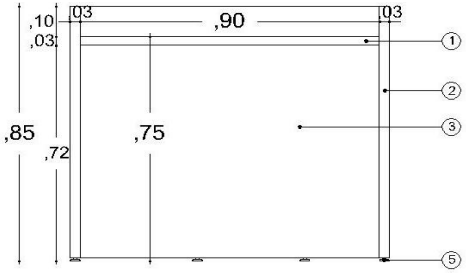

C2 - LATERAL

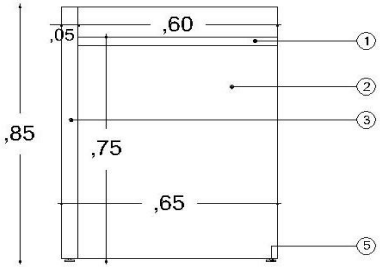

1. superficie serán en madera táblex de 30 mm, enchapado por la parte superior en laminado de alta presión fórmica F-8, de acuerdo a la selección de colores, en la parte inferior con balance F- 8 Backer para evitar pandeos y proteger de la humedad y perímetro con canto rígido termo fundido de 2mm de grosor.

2. lateral en madera tablex, de 30 mm, enchapado en laminado de alta presión fórmica F-8 por las dos caras altura 0,85m con canto rigido termofundido de 2mm de grosor. con camara interna minimo 10cm de atlura para paso de cableado.

3. frontal en madera tablex, de 50 mm, enchapado en laminado de alta presión fórmica F-8 por las dos caras altura 0,85m con canto rigido termofundido de 2mm de grosor. con camara interna minimo 10cm de atlura para paso de cableado.

4. refuerzo en madera (Opcional).

5. Nivelador plástico.

CATALOGO

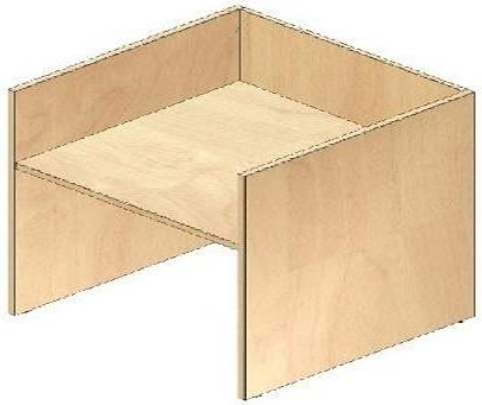

La fotografia solo es una aproximación de la especificación solicitada

DESCRIPCIÓN

Suministro e instalación de mesa rectangular de 0,90 m x 0,60 m x 0,75 m de altura, la única superficie será de 0,90 m de largo x 0,60 m de ancho, superficie en madera tablex de 30 mm, enchapado por la parte superior en laminado de lata presión formica F-8, de acuerdo a la selección de colores, en la parte inferior con balance F-8 Backer para evitar pandeos y proteger de la humedad y perímetro con canto rígido termo-fundido de 2 mm de grosor. Llevara 2 laterales y dos costados de 0,85m de altura cada una enchapadas en laminado de alta presión fórmica F-8 por las dos caras en madera , con camara interna inferior para el paso de cableado, en la parte inferior niveladores plásticos. en las esquinas llevaran refuerzos de 3cm x 3cm. Se requiere un pasacables, el cual será un orificio en la superficie de 8 cm de diámetro.

Archivo Autocad	FICHAS TECNICAS - JUAN C.- Actualizado JUNIO2015 - Version 5.xlsx	**Fecha**	9 de Marzo de 2017	VoBo:	Elaboró: JCA